R.S.Service Srl

TUTTO PER LA LAVORAZIONE DELLA LAMIERA

ISO 9001 : 2015

Fasteners a Saldare

Welding Fasteners

Mornico al Serio (Bg) via Fornace snc 24050
Tel. +39 0354428731-2 - Fax. +39 035844995 E-mail: info@rsservice.net Web: www.rsservice.net

GAMMA PRODOTTI

R.S.Service Srl

PERNI FILETTATI A SCARICA CAPACITIVA

Il sistema a scarica capacitiva(scarica di condensatore) si utilizza su lamiere pulite e sottili, con spessore minimo di 0.5 mm e offre il particolare vantaggio di mantenere inalterato l'aspetto estetico del prodotto finito.

SERIE/ *SERIES*	**MATERIALI** / *MATERIALS*		**PAGINA** / *PAGE*
PFS	ACCIAIO RAMATO	*COPPER CLAD STEEL*	1
PFSS	ACCIAIO INOX	*STAINLESS STEEL*	
PFSA	ALLUMINIO	*ALUMINIUM*	

PERNI LISCI A SCARICA CAPACATIVA

Il sistema a scarica capacitiva(scarica di condensatore) si utilizza su lamiere pulite e sottili, con spessore minimo di 0.5 mm e offre il particolare vantaggio di mantenere inalterato l'aspetto estetico del prodotto finito.

SERIE/ *SERIES*	**MATERIALI** / *MATERIALS*		**PAGINA** / *PAGE*
PFL	ACCIAIO RAMATO	*COPPER CLAD STEEL*	2
PFLS	ACCIAIO INOX	*STAINLESS STEEL*	
PFLA	ALLUMINIO	*ALUMINIUM*	

PERNI AUTOPULENTI A SCARICA CAPACATIVA

La caratteristica di questi perni è che grazie alle particolari scanalature oblique può tranquillamente essere verniciato senza l'impiego di cappucci protettivi.

SERIE/ *SERIES*	**MATERIALI** / *MATERIALS*		**PAGINA** / *PAGE*
SFS	ACCIAIO RAMATO	*COPPER CLAD STEEL*	3

DISTANZIALI FILETTATI A SCARICA CAPACITIVA

Il sistema a scarica capacitiva(scarica di condensatore) si utilizza su lamiere pulite e sottili, con spessore minimo di 0.5 mm e offre il particolare vantaggio di mantenere inalterato l'aspetto estetico del prodotto finito.

SERIE/ *SERIES*	**MATERIALI** / *MATERIALS*		**PAGINA** / *PAGE*
DFS	ACCIAIO RAMATO	*COPPER CLAD STEEL*	4
DFSS	ACCIAIO INOX	*STAINLESS STEEL*	

GAMMA PRODOTTI

R.S.Service Srl

CHIODO ISOLANTE A SCARICA CAPACITIVA

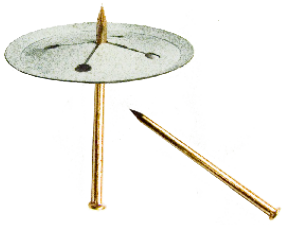

Chodi per isolamento con tecnologia a scarica capacitiva (scarica di condensatore) disponibili in Acciaio Ramato
e Acciaio Inox, ideali per pannelli su cui viene applicato un isolante tipo lana di vetro.

SERIE/ *SERIES*	**MATERIALI** / *MATERIALS*		**PAGINA** / *PAGE*
CS RAMATO	ACCIAIO RAMATO	*COPPER CLAD STEEL*	5
CSS	ACCIAIO INOX	*STAINLESS STEEL*	

FASTOM SINGOLO A SCARICA CAPACITIVA

SERIE/ *SERIES*	**MATERIALI** / *MATERIALS*		**PAGINA** / *PAGE*
FASTOM SINGOLO	ACCIAIO RAMATO	*COPPER CLAD STEEL*	6
FASTOM SINGOLO	ACCIAIO INOX	*STAINLESS STEEL*	

FASTOM DOPPIO A SCARICA CAPACITIVA

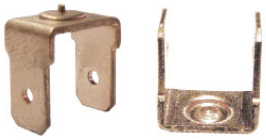

SERIE/ *SERIES*	**MATERIALI** / *MATERIALS*		**PAGINA** / *PAGE*
FASTOM DOPPIO	ACCIAIO RAMATO	*COPPER CLAD STEEL*	6
FASTOM DOPPIO	ACCIAIO INOX	*STAINLESS STEEL*	

PERNI FILETTATI AD ARCO CORTO

Il nuovo sistema sistema tecnologico di saldatura ad arco corto garantisce un' ottima qualità di tenuta anche su lamiere molto sottili (a partire da 0.6mm).

SERIE/ *SERIES*	**MATERIALI** / *MATERIALS*		**PAGINA** / *PAGE*
PFA	ACCIAIO	*STEEL*	7
PFA - RAMATO	ACCIAIO RAMATO	*COPPER CLAD STEEL*	
PFAS	ACCIAIO INOX	*STAINLESS STEEL*	

GAMMA PRODOTTI

R.S.Service Srl

DADI A SALDARE

I dadi a saldare DS929 permettono di creare filetti su lamiere preforate. Sono dotati di quattro bugne o punte che, messe a contatto con l'apposita puntatrice, favoriscono il passaggio di corrente elettrica e quindi la saldatura alla lamiera. Questi dadi sono conformi alla

SERIE/ *SERIES*	**MATERIALI** / *MATERIALS*		**PAGINA** / *PAGE*
DS929	ACCIAIO	*STEEL*	8
DSS929	ACCIAIO INOX	*STAINLESS STEEL*	

SALDATRICI 9

CONDIZIONI GENERALI DI VENDITA 10

PERNI A SALDARE

PFS PERNI FILETTATI A SCARICA CAPACITIVA

R.S.Service Srl

Il sistema a scarica capacitiva (scarica di condensatore) si utilizza su lamiere pulite e sottili, con spessore minimo di 0.5 mm e offre il particolare vantaggio di mantenere inalterato l'aspetto estetico del prodotto finito. La penetrazione della saldatura arriva a essere fino a 0.1mm e ciò permette di non lasciare alcun segno di deformazione termica o meccanica sulla superficie a vista dell'oggetto saldato.
Tale operazione può essere effettuata anche su lamiere plastificate o trattate con rivestimento galvanico, sul lato opposto al lato di saldatura.

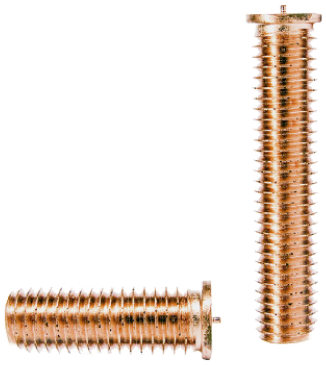

SERIE	MATERIALE
151PFS	Acciaio Ramato
152PFS	Acciaio Inox
153PFS	Alluminio

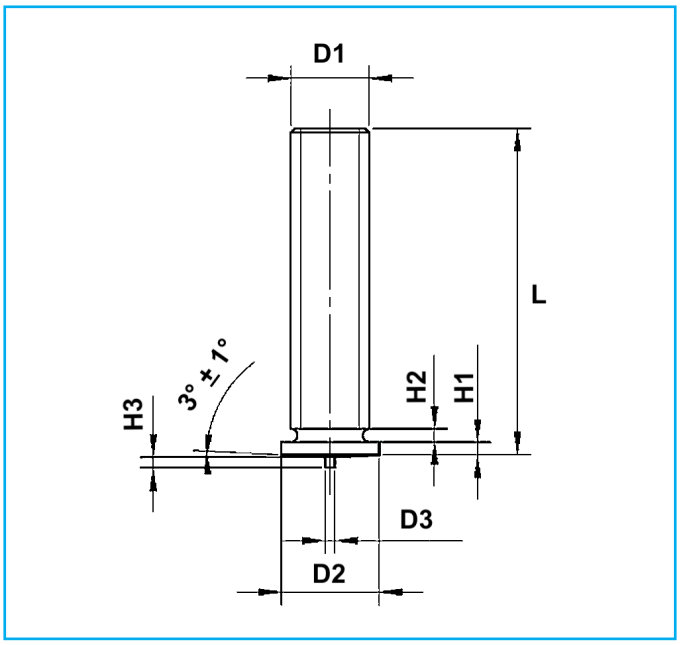

D1	L ± 0.4	D2 ± 0.2	D3 ± 0.08	H3 ± 0.05	H1	H2 MAX	
M 3	6-40	4.5	0.6	0.55	0.7-1.4	0.6	
M 4	6-45	5.5	0.65	0.55	0.7-1.4	0.6	
M 5	6-45	6.5	0.75	0.8	0.7-1.4	1	
M 6	8-60	7.5	0.75	0.8	0.7-1.4	1	
M 8	10-60	9	0.75	0.85	0.8-1.4	1.5	
M10	15-60	10.7	0.75	0.85	1.2-1.6	3	A RICHIESTA

COME ORDINARE: SERIE + MISURA FILETTO + LUNGHEZZA ES: PFS + M3 + 15

PFL PERNI LISCI A SCARICA CAPACITIVA

Il sistema a scarica capacitiva (scarica di condensatore) si utilizza su lamiere pulite e sottili, con spessore minimo di 0.5 mm e offre il particolare vantaggio di mantenere inalterato l'aspetto estetico del prodotto finito. La penetrazione della saldatura arriva a essere fino a 0.1mm e ciò permette di non lasciare alcun segno di deformazione termica o meccanica sulla superficie a vista dell'oggetto saldato.
Tale operazione può essere effettuata anche su lamiere plastificate o trattate con rivestimento galvanico, sul lato opposto al lato di saldatura.

SERIE	MATERIALE	
151PFL	Acciaio Ramato	
152PFLS	Acciaio Inox	
153PFLA*	Alluminio	* A RICHESTA

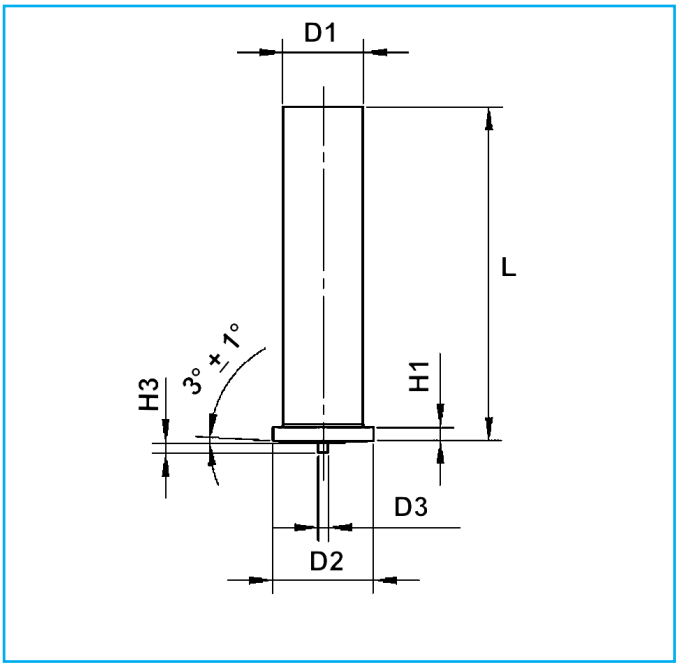

D1 ± 0.1	L ± 0.4	D2 ± 0.2	D3 ± 0.08	H3 ± 0.05	H1 0.7-1.4	
Ø 3	6-30	4.5	0.6	0.55	0.7	
Ø 4	6-40	5.5	0.65	0.55	0.7	
Ø 5	6-45	6.5	0.75	0.8	0.7	
Ø 6	8-60	7.5	0.75	0.8	0.7	
Ø 7.1	10-60	9	0.75	0.85	0.8-1.4	A RICHIESTA

COME ORDINARE: SERIE + MISURA FILETTO + LUNGHEZZA ES: PFL + Ø 3 + 15

R.S.Service Srl

SFS PERNI FILETTATI A SCARICA CAPACITIVA AUTOPULENTI

La caratteristica di questi perni è che grazie alle particolari scanalature oblique può tranquillamente essere verniciato senza l'impiego di cappucci protettivi. Nel momento in cui verrà applicato il dado infatti i residui solidi della vernice vengono rimossi senza compromettere il filetto passando appunto nelle scanalature.

SERIE	MATERIALE
151SFS	Acciaio Ramato

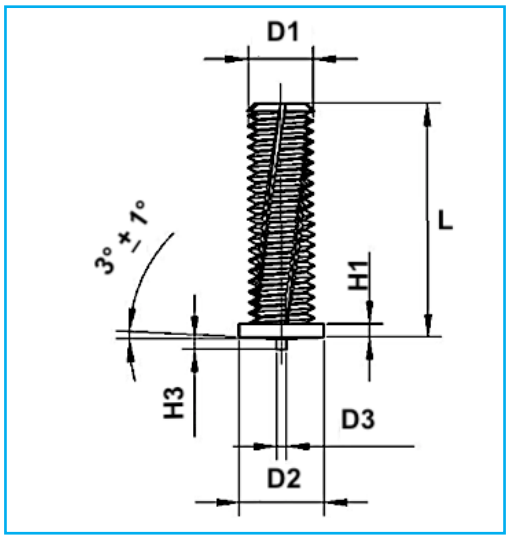

D1	L	D2 ± 0.2	D3 ± 0.08	H3 ± 0.05	H1 0.7-1.4
M4	SU RICHIESTA	5.5	0.65	0.55	0.7-1.4
M5	SU RICHIESTA	6.5	0.75	0.8	0.7-1.4
M6	SU RICHIESTA	7.5	0.75	0.8	0.7-1.4
M8	SU RICHIESTA	9	0.75	0.85	0.8-1.4

COME ORDINARE: SERIE + MISURA FILETTO + LUNGHEZZA ES: SFS + M3 + 15

DFS DISTANZIALI FILETTATI

Il sistema a scarica capacitiva(scarica di condensatore) si utilizza su lamiere pulite e sottili, con spessore minimo di 0.5 mm e offre il particolare vantaggio di mantenere inalterato l'aspetto estetico del prodotto finito. La penetrazione della saldatura arriva a essere fino a 0.1mm e ciò permette di non lasciare alcun segno di deformazione termica o meccanica sulla superficie a vista dell'oggetto saldato.
Tale operazione può essere effettuata anche su lamiere plastificate o trattate con rivestimento galvanico, sul lato opposto al lato di saldatura.

SERIE	MATERIALE
161DFS	Acciaio Ramato
162DFS	Acciaio Inox

COME ORDINARE: SERIE + MISURA FILETTO + LUNGHEZZA ES: DFS + M3 + 15

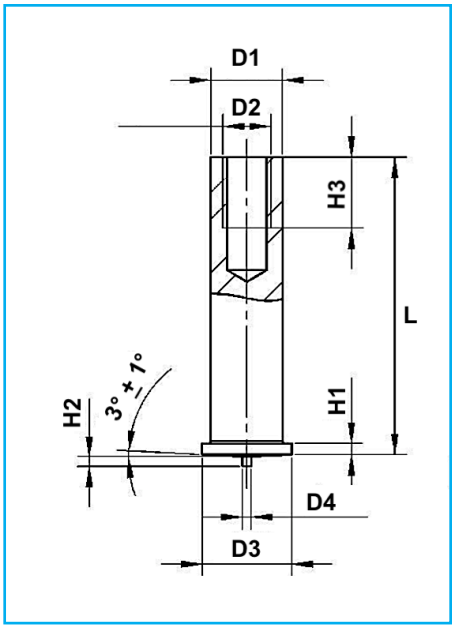

D1	L ± 0.4	D2	D3 ± 0.2	D4 ± 0.08	H1	H2 ± 0.05	H3	
Ø 5	6-30	M3	6.5	0.75	0.7-1.4	0.8	5(4*)	
Ø 6	8-40	M4	7.5	0.75	0.7-1.4	0.8	6	
Ø 7.1	10-40	M5	9.0	0.75	0.7-1.4	0.85	7.5	
Ø 8	15-30	M6	9.0	0.75	0.7-1.4	0.85	7.5	A RICHESTA

CH CHIODO ISOLANTE A SCARICA CAPACITIVA

Chodi per isolamento con tecnologia a scarica capacitiva (scarica di condensatore) disponibili in Acciaio Ramato e Acciaio Inox, ideali per pannelli su cui viene applicato un isolante tipo lana di vetro.

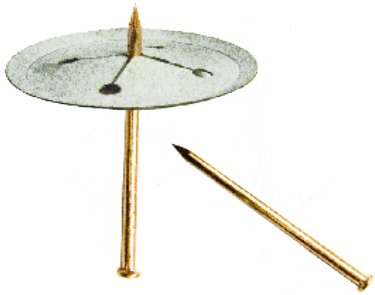

COME ORDINARE: SERIE + DIAMETRO + LUNGHEZZA ES: CH-2,6- 20

SERIE	MATERIALE	
151CH	Acciaio Ramato	
Diametro	**LUNGHEZZA**	
Ø 2.6	20-200	A RICHESTA
Ø 3.0	20-200	A RICHIESTA

SERIE	MATERIALE	
CHS	Acciaio Inox	
Diametro	**LUNGHEZZA**	
Ø 2.6	20 - 200	A RICHIESTA
Ø 3.0	20 - 200	A RICHIESTA

FASTOM SINGOLO MASSA A TERRA SINGOLA

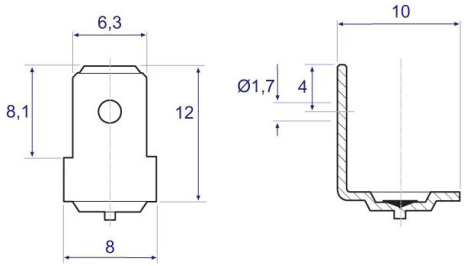

SERIE	MATERIALE	
151FS	Acciaio Ramato	A RICHIESTA
152FS	Acciaio Inox	A RICHIESTA

COME ORDINARE: SERIE + MATERIALE ES: 151FS + ACCIAIO RAMATO

FASTOM DOPPIO MASSA A TERRA DOPPIA

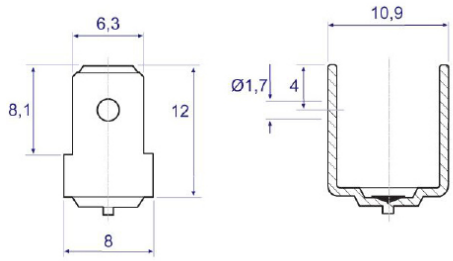

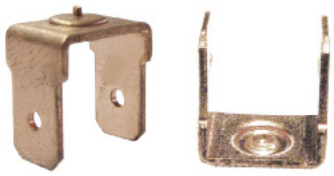

SERIE	MATERIALE	
151FD	Acciaio Ramato	A RICHIESTA
152FD	Acciaio Inox	A RICHIESTA

COME ORDINARE: SERIE + MATERIALE ES: 152FD + ACCIAIO INOX

R.S.Service Srl

PFA PERNI FILETTATI AD ARCO CORTO

Il nuovo sistema sistema tecnologico di saldatura ad arco corto garantisce un' ottima qualità di tenuta anche su lamiere molto sottili (a partire da 0.6mm). La penetrazione di saldatura pari a 0.4mm permette di lavorare anche su lamiere sporche, grasse, ossidate o trattate galvanicamente, pur mantenendo inalterato il grado di resistenza ed aspetto estetico della saldatura a scarica di condensatori.

SERIE	MATERIALE
PFA	Acciaio
PFA - RAMATO	Acciaio Ramato
PFA S	Acciaio Inox

COME ORDINARE: SERIE + MISURA FILETTO + LUNGHEZZA ES: PFA + M6 + 12

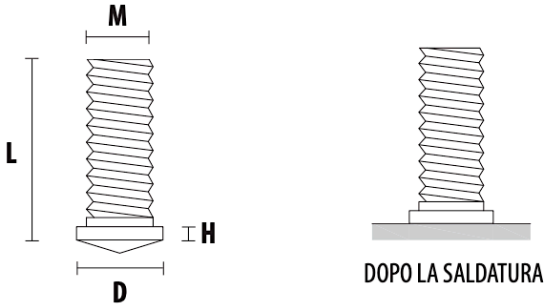

M	D	H	Lunghezza
M5	6.0	0.8 - 1.4	A RICHIESTA
M6	7.0	0.8 - 1.4	A RICHIESTA
M8	9.0	0.8 - 1.4	A RICHIESTA
M10	11.0	0.8 - 1.4	A RICHIESTA
M12	13.0	0.8 - 1.4	A RICHIESTA

DS929 DADI CONFORMI ALLA NORMATIVA DIN929

I dadi a saldare DS929 permettono di creare filetti su lamiere prefora-te. Sono dotati di quattro bugne o punte che, messe a contatto con l'apposita puntatrice, favoriscono il passaggio di corrente elettrica e quindi la saldatura alla lamiera. Questi dadi sono conformi alla norma DIN929 specifica dei dadi esgonali a saldare.

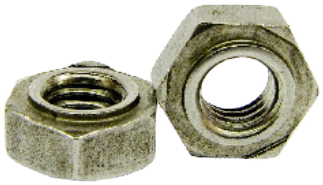

SERIE	MATERIALE
171DIN929	Acciaio
172DIN929	Acciaio Inox

COME ORDINARE: SERIE + MISURA FILETTO ES: 171DIN929 + M4

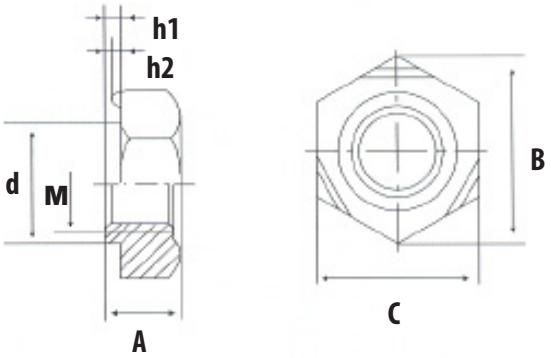

Acciao	Acciao.Inox	Filetto	A	B	C	h1	h2	d
DS929 - M04	DSS929 - M04	M 4	3.5	09.83	9	0.65	0.35	6.0
DS929 - M05	DSS929 - M05	M 5	4.0	10.95	10	0.70	0.40	7.0
DS929 - M06	DSS929 - M06	M 6	5.0	12.02	11	0.75	0.40	8.0
DS929 - M08	DSS929 - M08	M 8	6.5	15.38	14	0.90	0.50	10.5
DS929 - M10	DSS929 - M10	M 10	8.0	18.74	17	1.15	0.65	12.5
DS929 - M12	DSS929 - M12	M 12	10.0	20.91	19	1.40	0.80	14.8
DS929 - M14	DSS929 - M14	M 14	11.0	24.27	22	1.80	1.00	16.8
DS929 - M16	DSS929 - M16	M 16	13.0	26.51	24	1.80	1.00	18.8

A RICHIESTA

SERIE CD A SCARICA CAPACITIVA

MODELLO	SW-10	CD 66	CD 99
Tensione di alimentazione	230 V - 60 Hz	230 V – 50/60 Hz	230 V – 50/60 Hz
Potenza assorbita	900W	600W	900W
Max Ø saldabile FERROSI mm	3 ÷ 10	3 ÷ 8	3 ÷ 8
Max Ø saldabile INOX mm	3 ÷ 10	3 ÷ 6	3 ÷ 8
Max Ø saldabile Alluminio	10	6	8
Pezzi Max saldabili al minuto	10 ÷ 30	7 ÷ 20	11 ÷ 35
Capacita uF	99.000	66.000	99.000
Tempo Max ricarica al secondo	5.0	6.5	5.5
Potenza Max assorbita della rete	900W	600W	900W
Grado di PROTEZIONE	IP 23	IP 23	IP 23
Dimensioni	22 x 45 x 32	16 x 42 x 23	16 x 42 x 23
Peso kg	20.0	14.0	17.0

RICAMBI

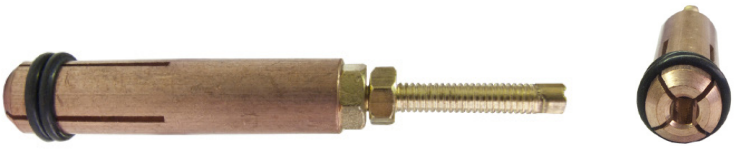

SQUDRETTA DI POSIZIONAMENTO

CONDIZIONI DI VENDITA

R.S.Service Srl

Tutte le caratteristiche, i dati tecnici e le fotografie dei prodotti di questo catalogo hanno carattere informativo e quindi non impegnativo. R.S. Service si riserva la facoltà di apportare modifiche ai prodotti e\o al loro confezionamento, senza obbligo di preavviso.

TRASPORTO:
La merce viaggia a rischio e pericolo del committente anche se venduta franco destino. Al ricevimento della merce i clienti sono tenuti a controllare il peso ed il numero dei colli facendo riscontrare al vettore eventuali discordanze, manomissioni o danneggiamenti. Nel caso in cui si riscontrassero errori, il Cliente è tenuto a comunicare tempestivamente copia del documento di trasporto con relativa riserva controfirmata dal vettore al nostro indirizzo E-Mail info@rsservice.net o al nostro fax 035/844995.
La merce salvo specifici accordi, viaggia porto franco con addebito in fattura.

TERMINI DI CONSEGNA:
I termini di consegna, quando specificati hanno valore indicativo.
I ritardi non imputabili alla nostra volontà non pregiudicano in ogni caso la validità dell'ordine. In ogni caso non potrà essere imputata a R.S. Service alcuna responsabilità dell'ordine patrimoniale o altro nell'ipotesi in cui dovessero verificarsi ritardi nei trasporti e nelle consegne conseguenti a cause di forza maggiore o riconducibili a comportamenti anche negligenti del trasportatore.

RECLAMI E RESI:
Non si accettano reclami trascorsi 8 giorni lavorativi dal ricevimento della merce. Tutti gli articoli distribuiti dalla R.S. Service sono totalmente garantiti nella loro integrità di funzionamento. In caso di accertati difetti di fabbricazione verranno prontamente sostituiti. Eventuali resi di merce dovranno essere preventivamente autorizzati e concordati. Nella motivazione del reso dovranno essere indicati data e numero del DDT di consegna. L'entità dell'eventuale bonifico verrà conteggiata dopo l'avvenuta verifica della merce resa.
E' inteso che eventuali reclami o contestazioni non daranno diritto all'acquirente di sospendere o comunque ritardare i pagamenti dovuti, nè dei prodotti oggetto di contestazione, nè tantomeno di altre forniture. Se il reclamo è valido e giustificato l'acquirente ha diritto esclusivamente alla sostituzione del prodotto riconosciuto difettoso che verrà accettato in reso solo in confezioni originali, integre e complete.

PAGAMENTI:
Tutti i pagamenti dovranno essere effettuati ai sensi dell'Art. 1182,3 co, C.C. direttamente alla nostra sede o a persone munite di nostra autorizzazione scritta. Le spese per l'emissione di ricevute bancarie e\o tratte verranno addebitate in fattura. I pagamenti dovranno essere effettuati entro le scadenze pattuite senza apportare sconti, detrazioni ed abbuoni. Sugli insoluti verranno applicati gli interessi di mora con decorrenza sulla data di scadenza pattuita ed eventuali spese reclamateci dalla banca.

Le presenti condizioni s'intendono accettare con l'ordine della merce.
Per ogni controversia è competente il Foro di Bergamo.

M_RS_06 01-2020

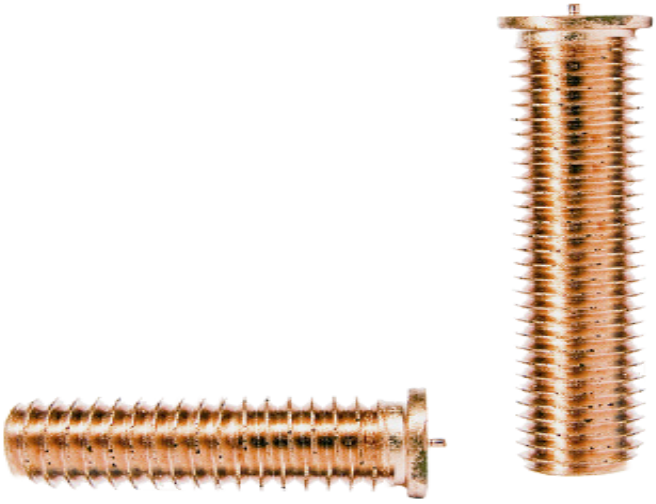

Soggetto a modifiche tecniche / Tecnical modification reserved

ISO 9001 : 2015

R.S.Service Srl

TUTTO PER LA LAVORAZIONE DELLA LAMIERA

Mornico al Serio (Bg) via Fornace snc 24050
Tel. +39 0354428731-2 - Fax. +39 035844995 E-mail: info@rsservice.net Web: www.rsservice.net