ISO 9001 : 2015

R.S.Service Srl

SERRATURE

Via Fornace snc - Mornico al Serio - 24050 - BG - ITALY
Tel: 035 - 44 28 731 Fax: 035 - 84 49 95 E-Mail: info@rsservice.net
www.rsservice.net

SERRATURA A CHIAVE

Serie 1000

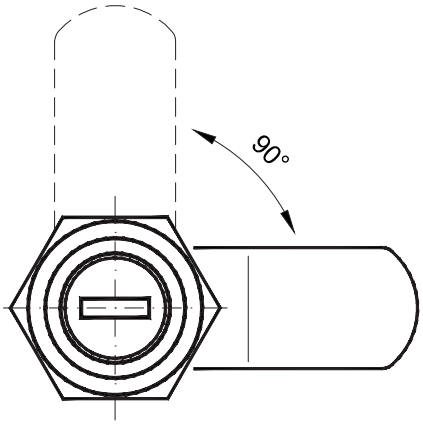

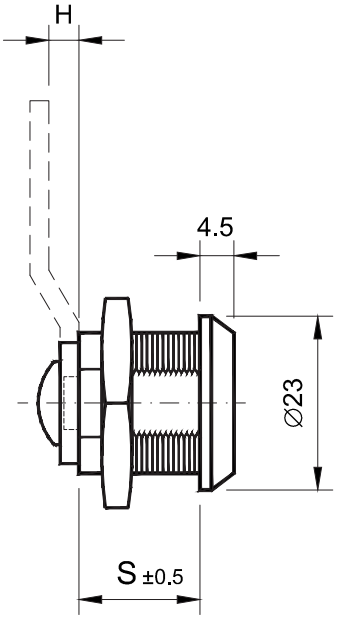

Dima di foratura

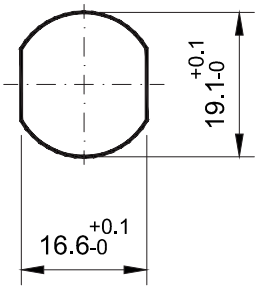

Codice serratura	S ±0.5	H	Materiale
1000 - 1 - *	11	0	Zama
1000 - 2 - *	16	0	Zama
1000 - 3 - *	20	0	Zama
1000 - 4 - *	16	2	Zama
1000 - 5 - *	17	0	Zama

Serratura compresa di leva diritta ⌀8x8mm (H=0)
dove non specificato in tabella

Per determinare il codice di finitura sostituire * con :

C = cromata

Accessori :

Levette vedere serie 6001

SERRATURA A CHIAVE

Serie 1001

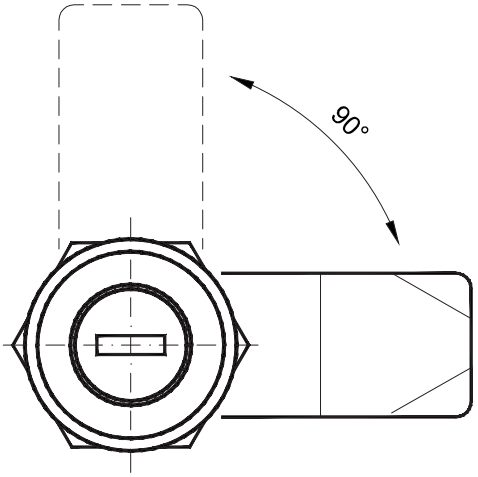

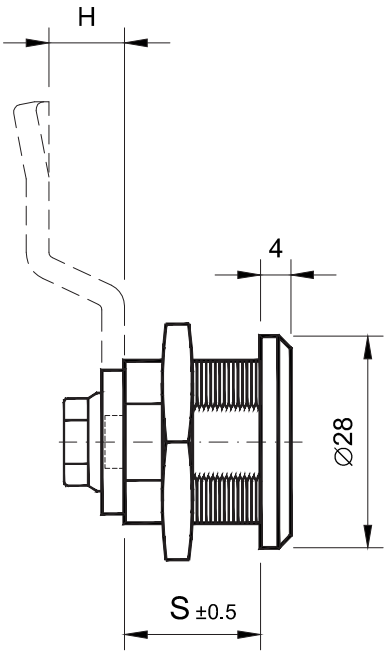

Dima di foratura

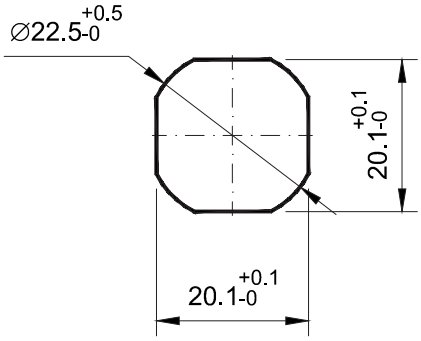

Codice serratura	S ±0.5	H	Materiale
1001 - 1 - *	18	0	Zama

Serratura compresa di leva diritta ⌀8x8mm (H=0) dove non specificato in tabella

Per determinare il codice di finitura sostituire * con :

C = cromata
N = nera

Accessori :

Levette vedere serie 6002

SERRATURA

Serie 1002

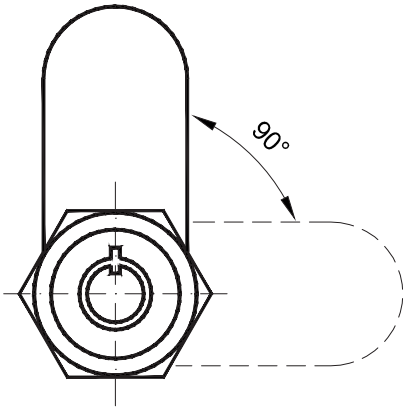

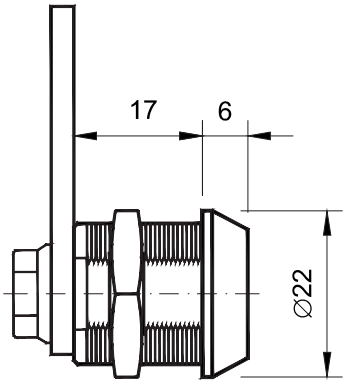

Dima di foratura

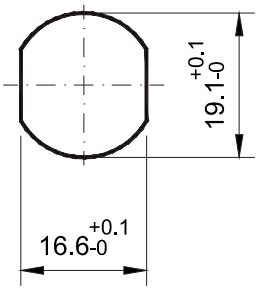

Codice serratura	Materiale
1002 - 1 - *	Zama

Per determinare il codice di finitura sostituire * con :

C = cromata

SERRATURA

Serie 1002

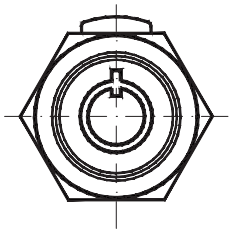

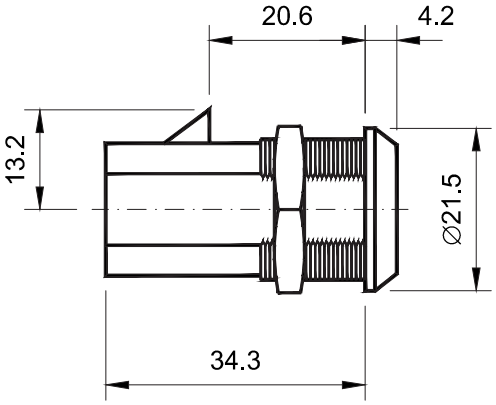

Dima di foratura

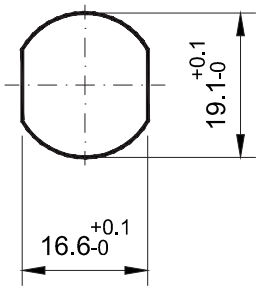

Codice serratura	Materiale
1002 - 2 - *	Zama

Per determinare il codice di finitura sostituire * con :

C = cromata

SERRATURA A FARFALLA

Serie 1003

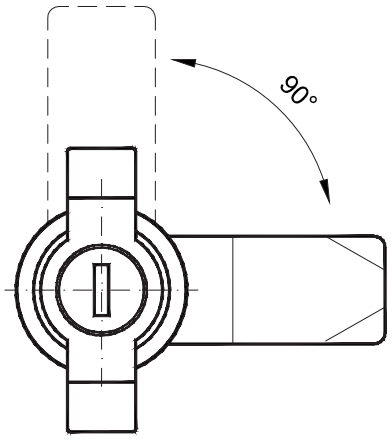

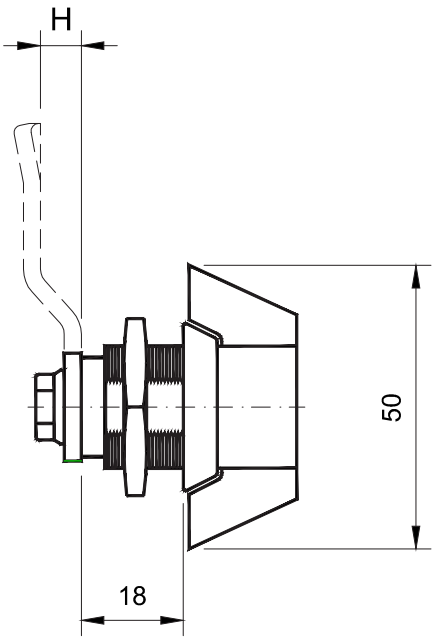

Dima di foratura

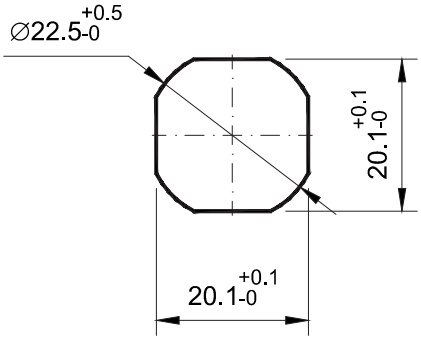

Codice senza chiave	Codice con chiave	H	Materiale
1003 - 1 - *	1003 - 2 - *	0	Zama

Serratura compresa di leva diritta ⊄8x8mm (H=0)
dove non specificato in tabella

Per determinare il codice di finitura sostituire * con :

C = cromata
N = nera
P = poliammide

Accessori :

Levette vedere serie 6002

SERRATURA CON MANIGLIA A "T"

Serie 1004

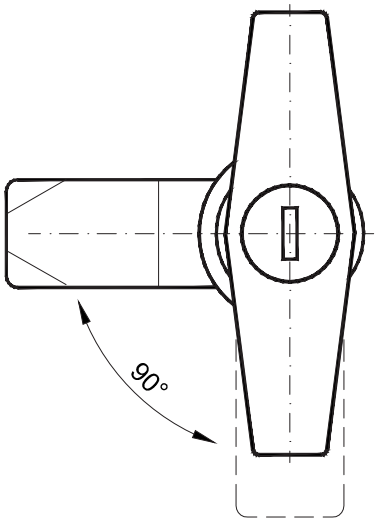

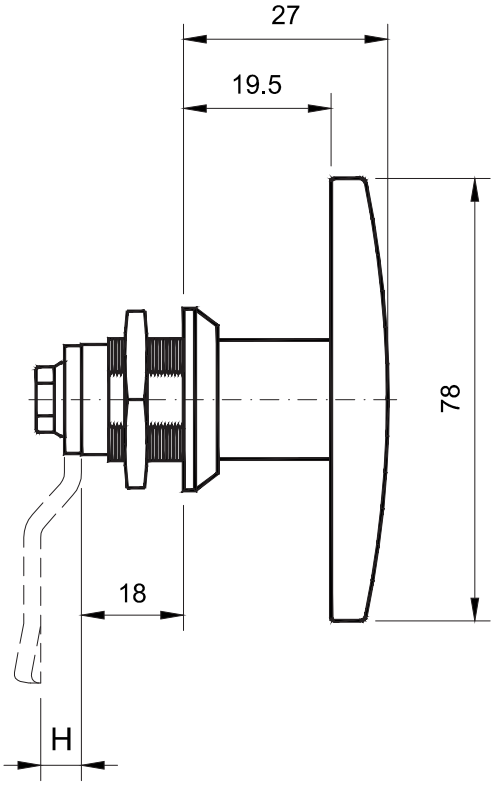

Dima di foratura

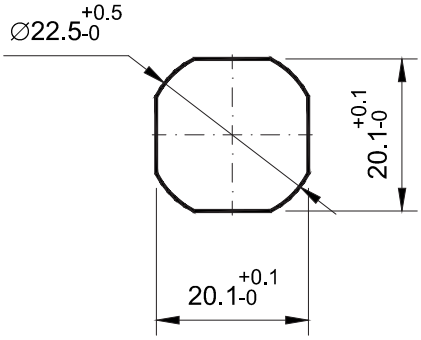

Codice con chiave	H	Materiale
1004 - 1 - *	0	Zama

Serratura compresa di leva diritta ⌀8x8mm (H=0)
dove non specificato in tabella

Per determinare il codice di finitura sostituire * con :

C = cromata
N = nera

Accessori :

Levette vedere serie 6002

SERRATURA CON MANIGLIA A "L"

Serie 1005

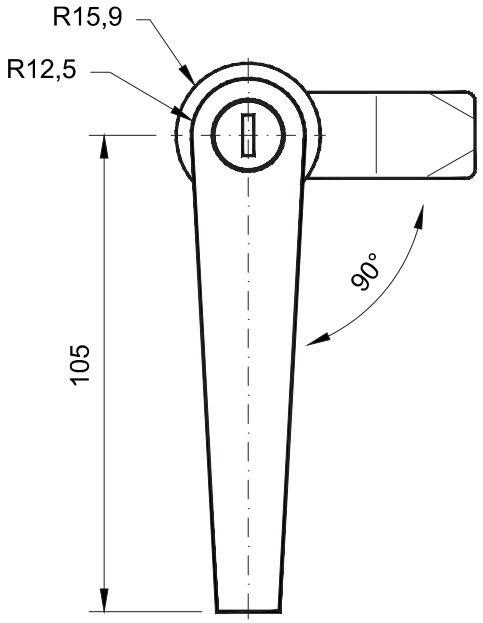

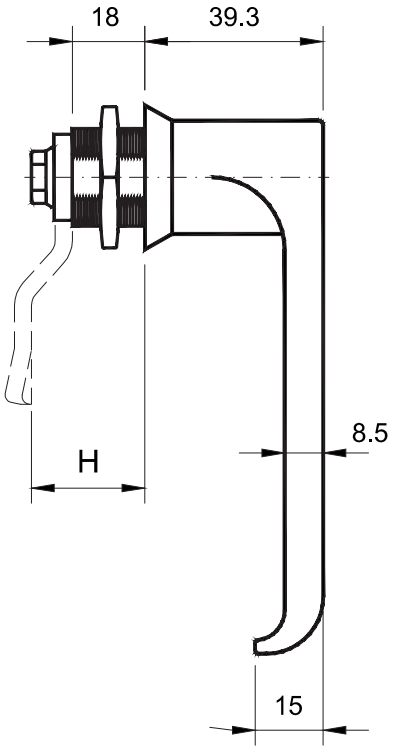

Dima di foratura

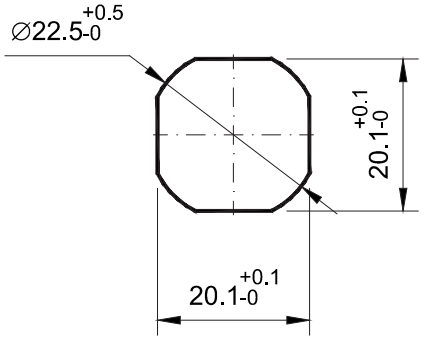

Codice con chiave	H	Materiale
1005 - 1 - *	0	Zama

Serratura compresa di leva diritta ⌀8x8mm (H=0)
dove non specificato in tabella

Per determinare il codice di finitura sostituire * con :

C = cromata
N = nera

Accessori :

Levette vedere serie 6002

SERRATURA CON MANIGLIA A "T" in PA

Serie 1006

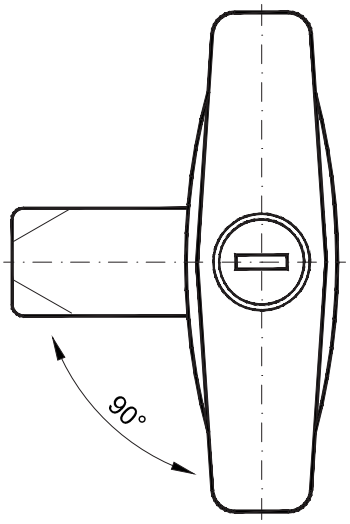

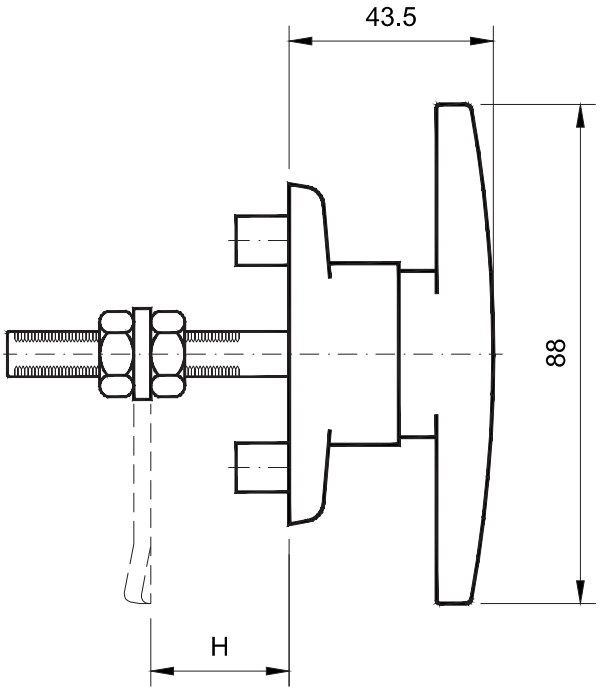

Dima di foratura

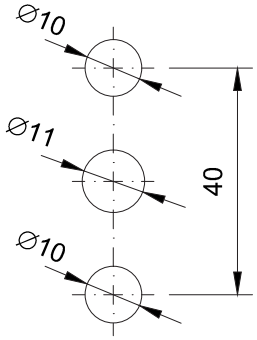

Codice con chiave	H
1006 - 1 - *	17,5 ÷ 36,5

Per determinare il codice di finitura sostituire * con :

P = poliammide

Serratura compresa di leva diritta ⌀8x8mm (H=0)
dove non specificato in tabella

SERRATURA 1/4 GIRO

Serie 2000

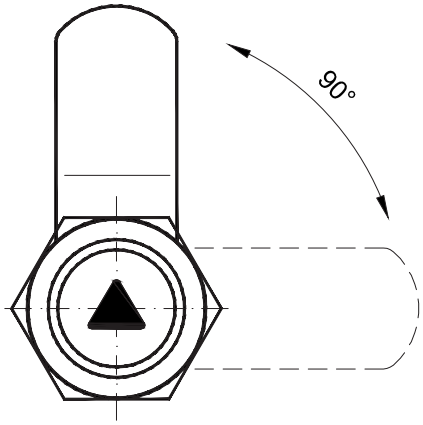

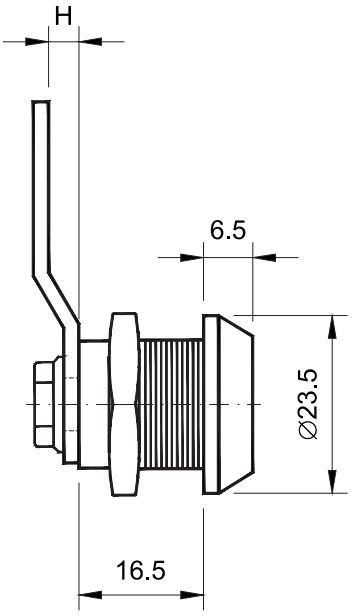

Dima di foratura

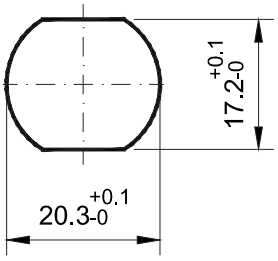

Triangolo 6,5

Taglio cacciavite

Doppio bit 3

Codice serratura	Tipo d'impronta	H	Materiale
2000 - 1 - *	Triangolo 6,5	0	Zama
2000 - 2 - *	Taglio cacciavite	0	Zama
2000 - 3 - *	Doppio bit 3	0	Zama

Serratura compresa di leva diritta ⌀8x8mm (H=0)
dove non specificato in tabella

Per determinare il codice di finitura sostituire * con :

C = cromata

Accessori :

Levette vedere serie 6001
Chiavi vedere serie 6000

SERRATURA 1/4 GIRO

Serie 2001

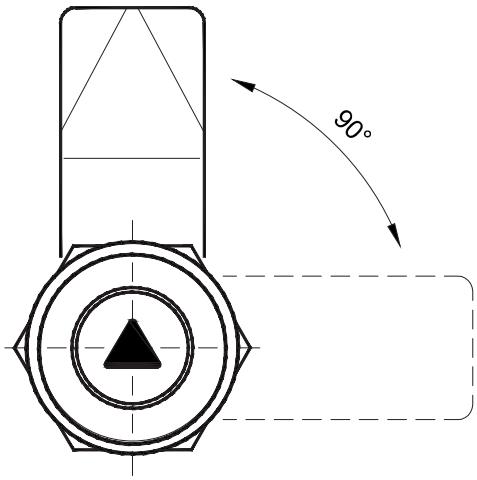

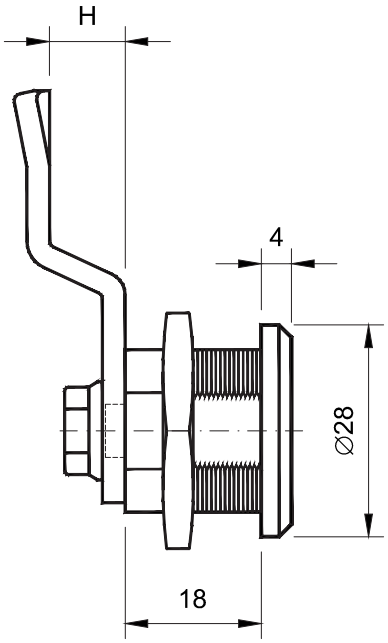

Dima di foratura

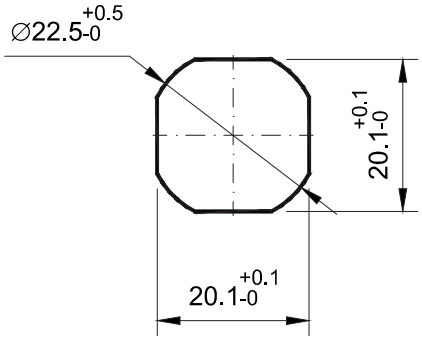

Triangolo 7 | Taglio cacciavite | Doppio bit 3 | Doppio bit 5 | Quadro 8 | Esagono 10 | Quadro 6

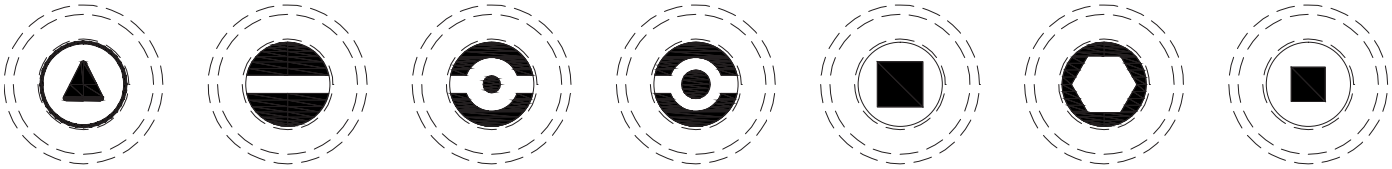

Codice serratura	Tipo d'impronta	H
2001 - 1 - *	Triangolo 7	0
2001 - 2 - *	Taglio cacciavite	0
2001 - 3 - *	Doppio bit P3	0
2001 - 4 - *	Doppio bit P5	0
2001 - 5 - *	Quadro 8	0
2001 - 6 - *	Esagono 10	0
2001 - 7 - *	Quadro 6	0

Serratura compresa di leva diritta ⌀8x8mm (H=0)
dove non specificato in tabella

Per determinare il codice di finitura
sostituire * con :

ZC = zama cromata
ZN = zama nera
S = inox
P = poliammide

Accessori :

Levette vedere serie 6002
Chiavi vedere serie 6100

SERRATURA 1/4 GIRO

Serie 2002

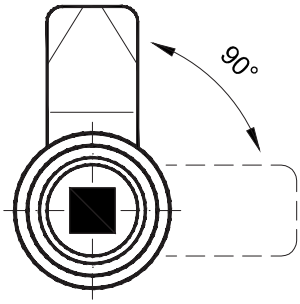

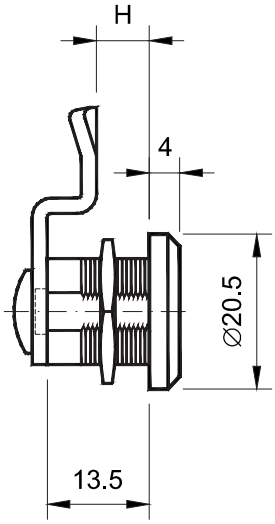

Dima di foratura

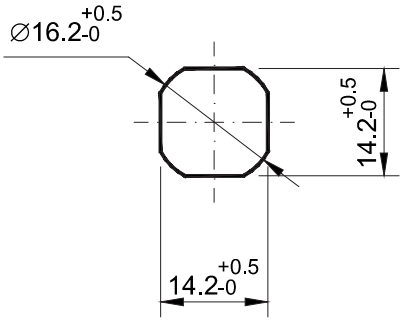

Quadro 6

Taglio cacciavite

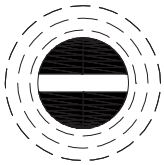

Codice serratura	Tipo d'impronta	H	Materiale
2002 - 1 - *	Quadro 6	-7	Zama
2002 - 2 - *	Taglio cacciavite	-7	Zama
			Zama

Serratura compresa di leva diritta ø6x6mm (H= -7)

Per determinare il codice di finitura sostituire * con :

C = cromata

Accessori :

Chiavi vedere serie 6103

SERRATURA 1/4 GIRO CON SERRAG. REGOLABILE

Serie 2003

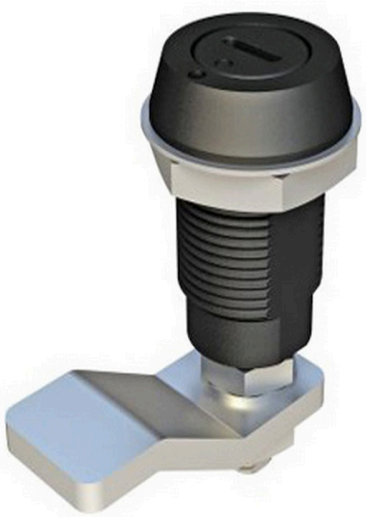

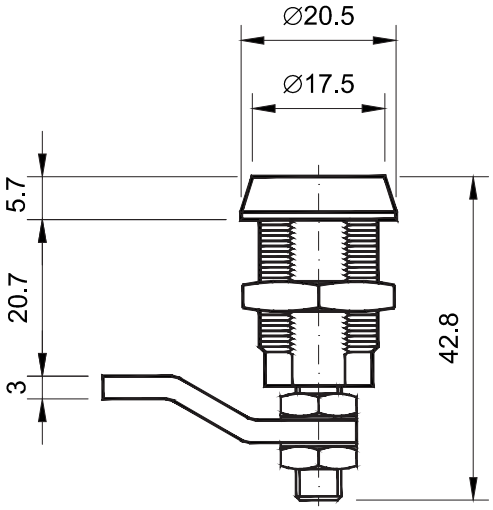

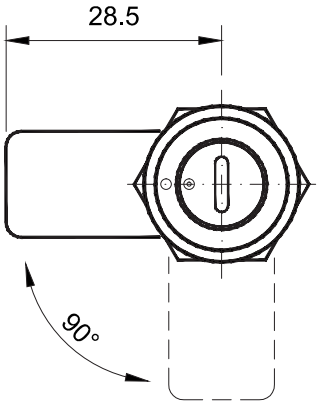

Taglio cacciavite

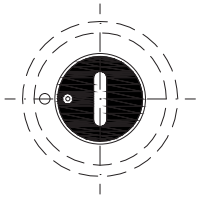

Esagono 4

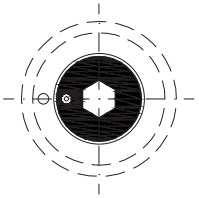

Dima di foratura

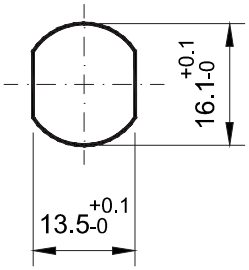

Codice serratura	Tipo d'impronta	Materiale
2003 - 1 - *	Taglio cacciavite	Zama
2003 - 2 - *	Esagono 4	Zama

Per determinare il codice di finitura sostituire * con :

N = nera

M_RS_10 01-2020

Soggetto a modifiche tecniche / Tecnical modification reserved

ISO 9001 : 2015

R.S.Service Srl

Via Fornace snc - Mornico al Serio - 24050 - BG - ITALY
Tel: 035 - 44 28 731 Fax: 035 - 84 49 95 E-Mail: info@rsservice.net
www.autoaggancianti.it - www.rsservice.net