R.S.Service Srl

Maniglie

Via Fornace snc - Mornico al Serio - 24050 - BG - ITALY
Tel: 035 - 44 28 731 Fax: 035 - 84 49 95 E-Mail: info@rsservice.net
www.rsservice.net

03_2016

R.S.Service Srl

MANIGLIA A PONTE

Serie 3000

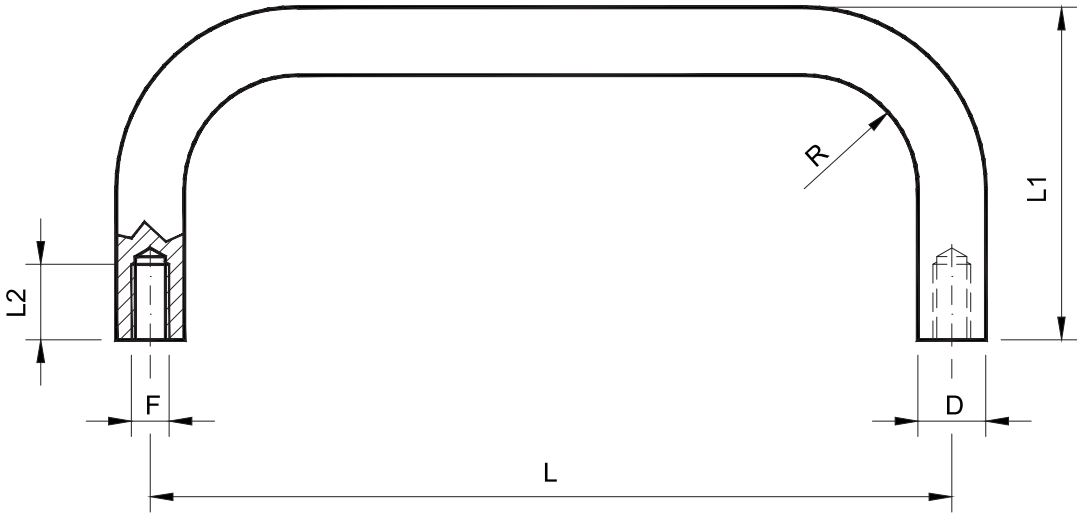

Codice maniglia	L	L1	L2	D	F	R	Materiale
3000 - 1 - *	200	38	10	9	M5	15	Inox A3
3000 - 2 - *	150	55	10	9	M5	15	Inox A3
3000 - 3 - *	76	33	12	8	M4	6	Inox A3
3000 - 4 - *	90	38	10	9	M5	15	Inox A3

Per determinare il codice di finitura sostituire * con :

C = cromata

R.S.Service Srl

MANIGLIA A PONTE PIEGHEVOLE

Serie 3001

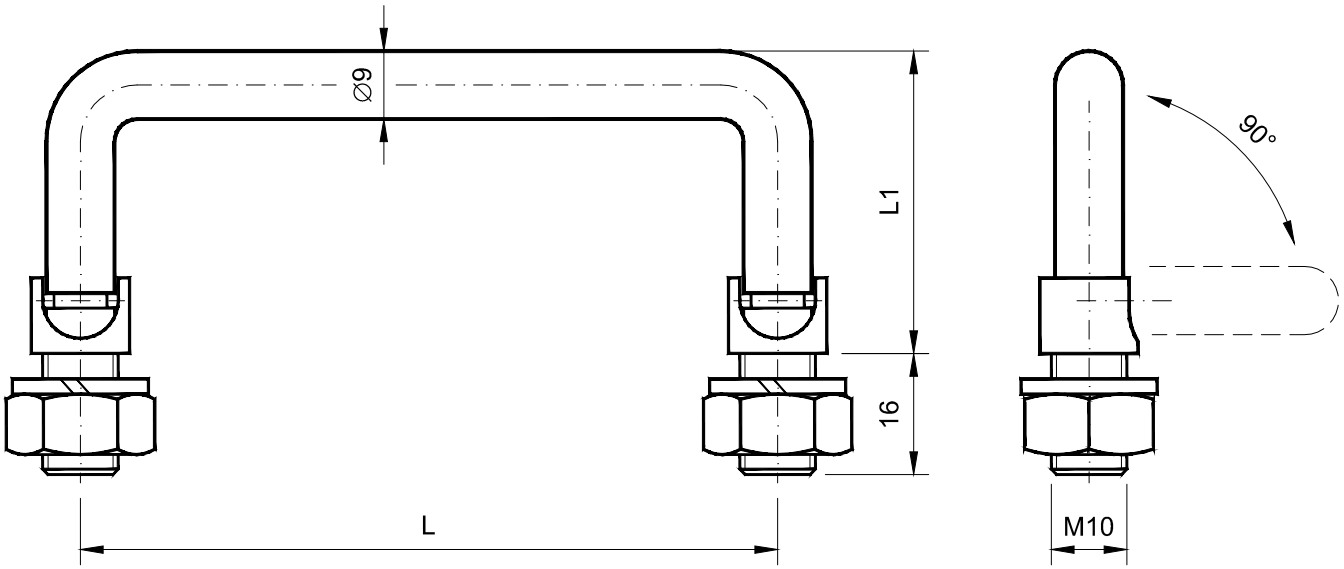

Codice maniglia	L	L1	Materiale
3001 - 1 - *	87	41.5	Inox A3
3001 - 2 - *	100	41.5	Inox A3
3001 - 3 - *	119	41.5	Inox A3

Per determinare il codice di finitura sostituire * con :

C = cromata

R.S.Service Srl

MANIGLIA A PONTE CON FORI PASSANTI

Serie 3002

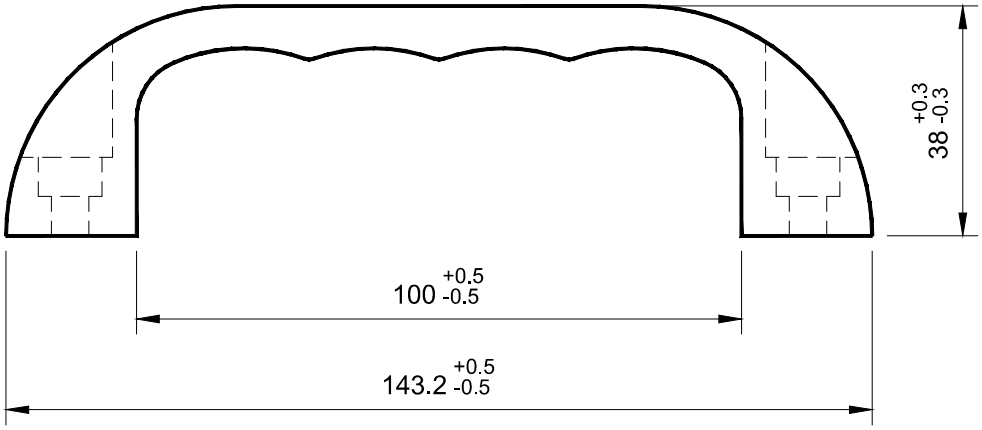

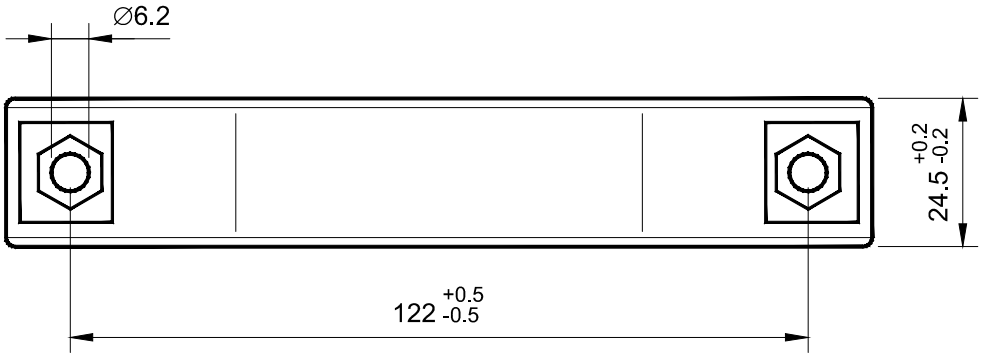

Codice maniglia	Materiale
3002 - 1 - *	Poliammide PA6

Per determinare il codice di finitura sostituire * con :

N = nera

R.S.Service Srl

MANIGLIA A PONTE CON FORI PASSANTI

Serie 3003

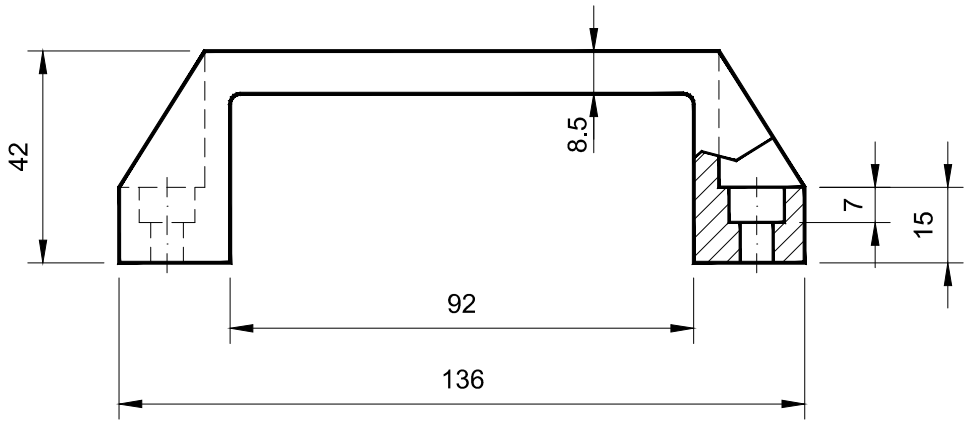

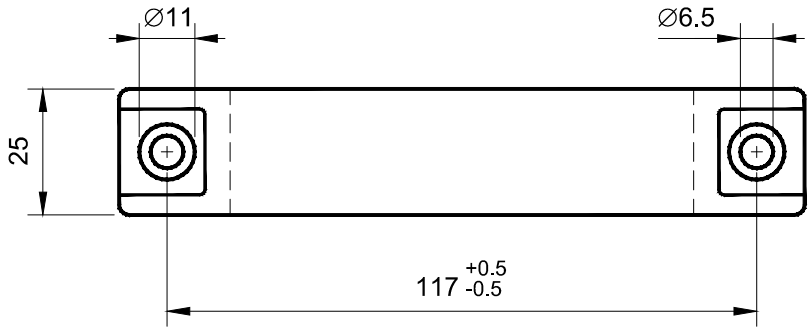

Codice maniglia	Materiale
3003 - 1 - *	Poliammide PA6

Per determinare il codice di finitura sostituire * con :

N = nera

R.S.Service Srl

MANIGLIA AD INCASSO

Serie 3004

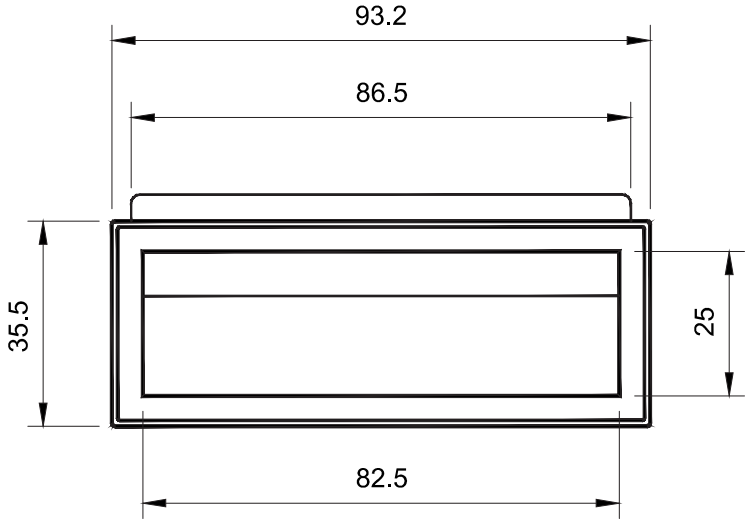

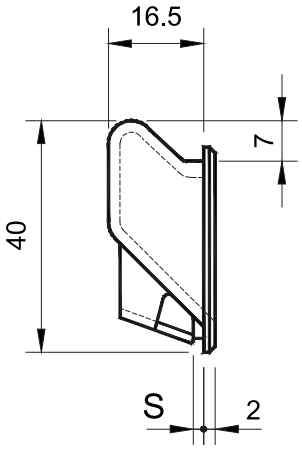

Dima di foratura

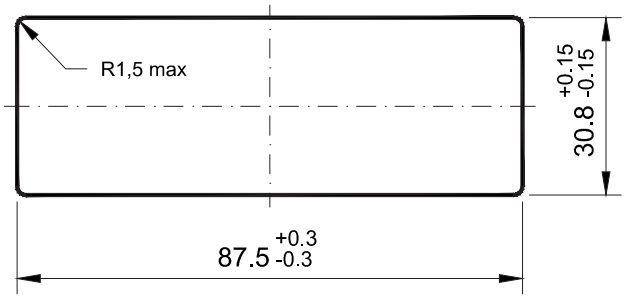

Codice maniglia	S spessore pannello minimo - massimo	Materiale
3004 - 1 - *	1 ÷ 1,4	ABS nero
3004 - 2 - *	1,4 ÷ 1,8	ABS nero

Per determinare il codice di finitura sostituire * con :

A = ABS

R.S.Service Srl

MANIGLIA A SLITTA

Serie 3005

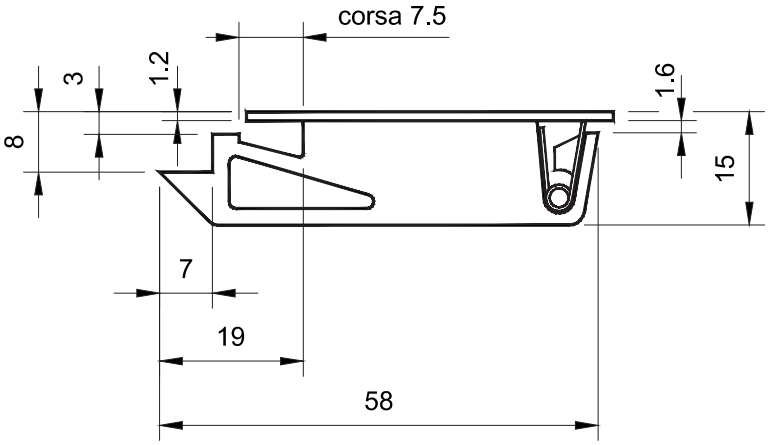

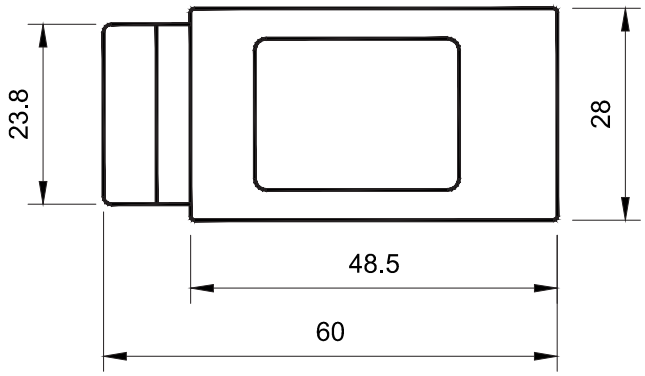

Dima di foratura

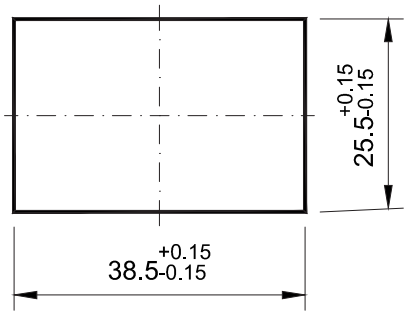

Codice maniglia	Materiale
3005 - 1 - *	ABS

Per determinare il codice di finitura sostituire * con :

N = nera

R.S.Service Srl

MANIGLIA A SLITTA (in due pezzi)

Serie 3005

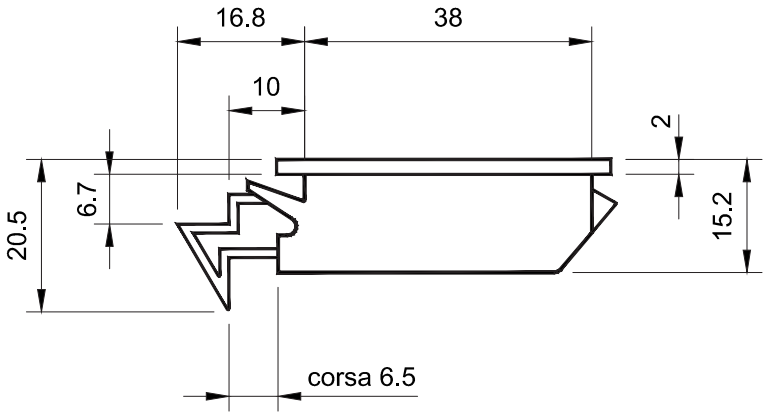

Dima di foratura

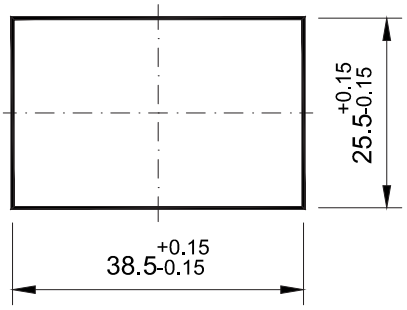

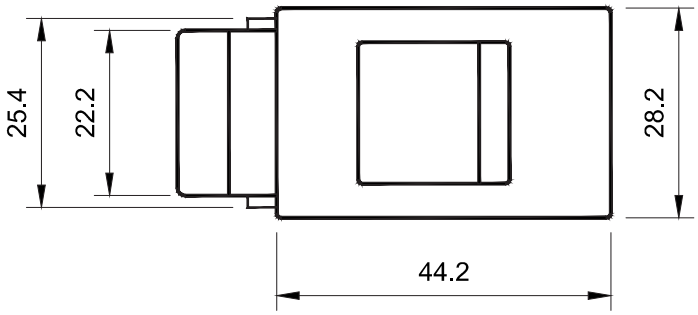

Codice maniglia	Materiale
3005 - 2 - *	ABS

Per determinare il codice di finitura sostituire * con :

N = nera

R.S.Service Srl

MANIGLIA A COMPRESSIONE CON CHIAVE

Serie 3006

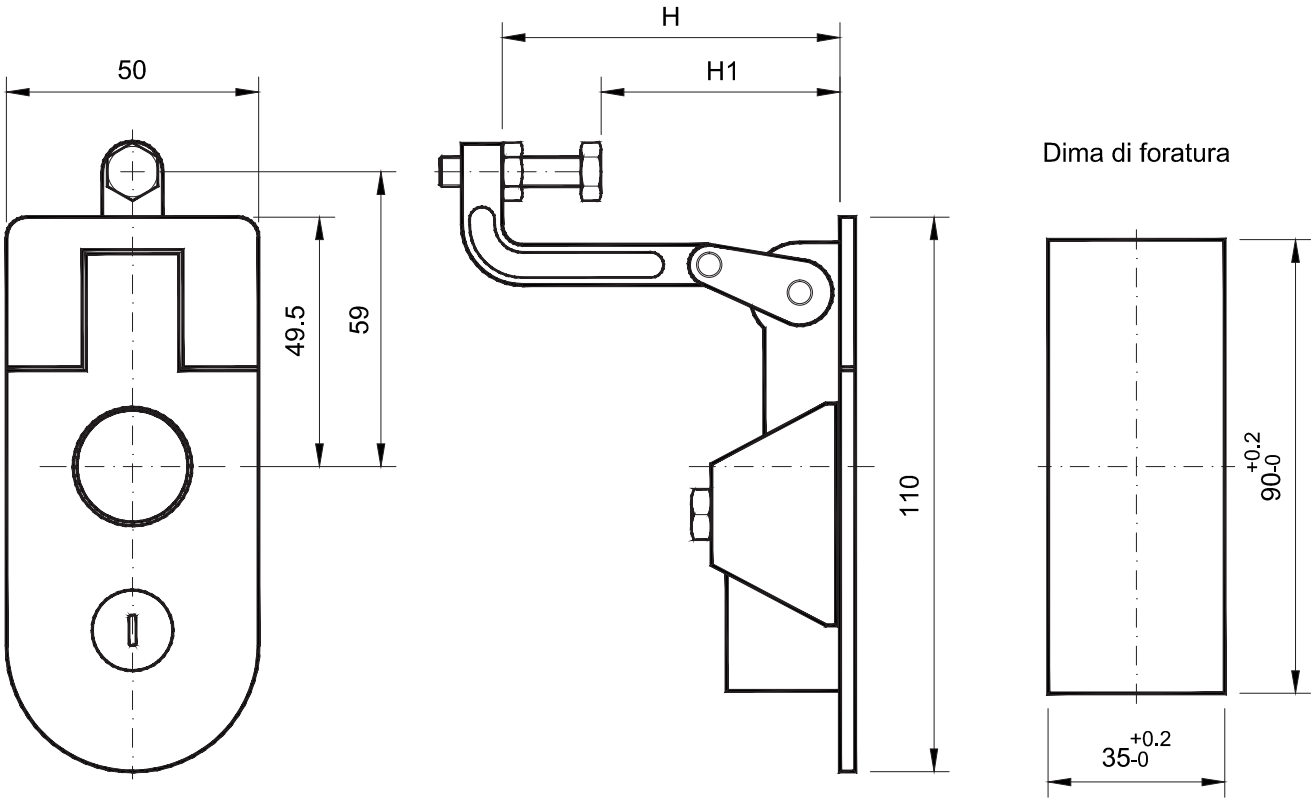

Codice maniglia	H	H1	Materiale
3006 - 1 - *	67	45 ÷ 60	Zama
3006 - 2 - *	52	30 ÷ 45	Zama
3006 - 3 - *	21	0 ÷ 15	Zama

Per determinare il codice di finitura sostituire * con :

N = nera

R.S.Service Srl

MANIGLIA A COMPRESSIONE

Serie 3007

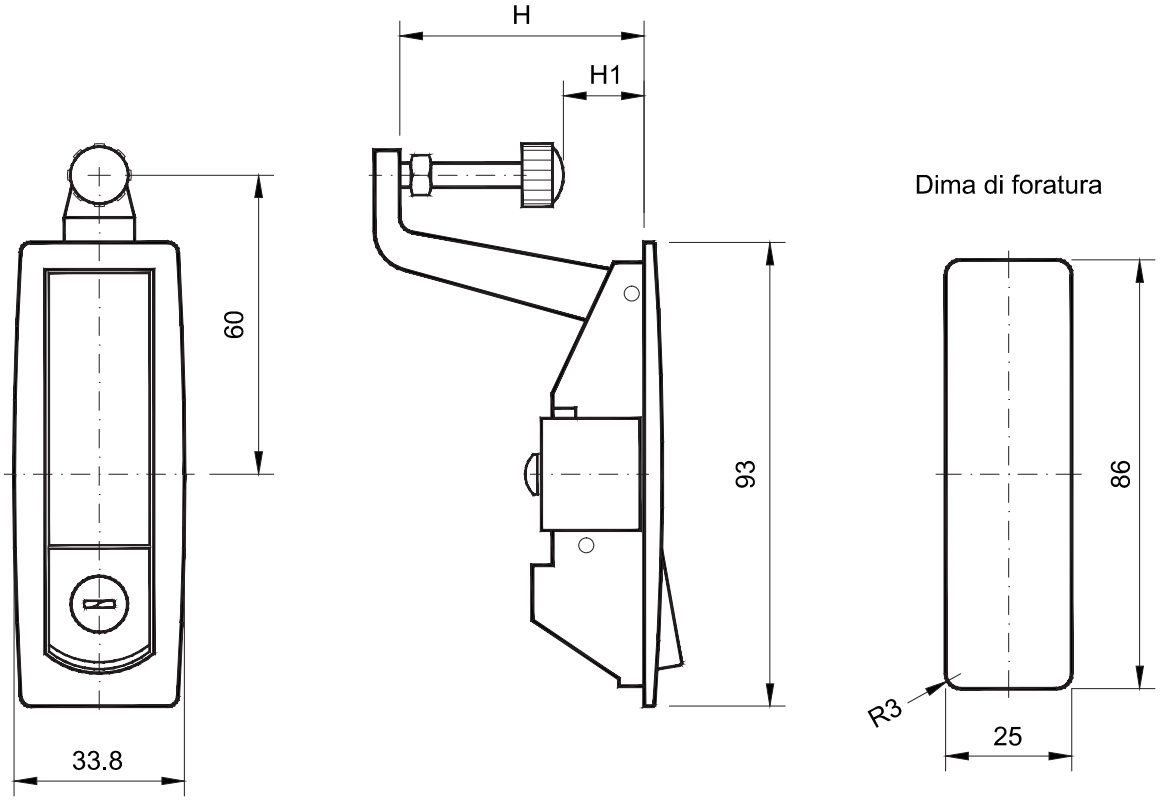

Codice senza chiave	Codice con chiave	H	H1	Materiale
3007 - 3 - *	3007- 1 - *	48.5	14 ÷ 37	Zama
3007 - 4 - *	3007- 2 - *	27.5	0 ÷ 16	Zama

Per determinare il codice di finitura sostituire * con :

N = nera

R.S.Service Srl

MANIGLIA AD INCASSO ROTONDA CON CHIAVE

Serie 3008

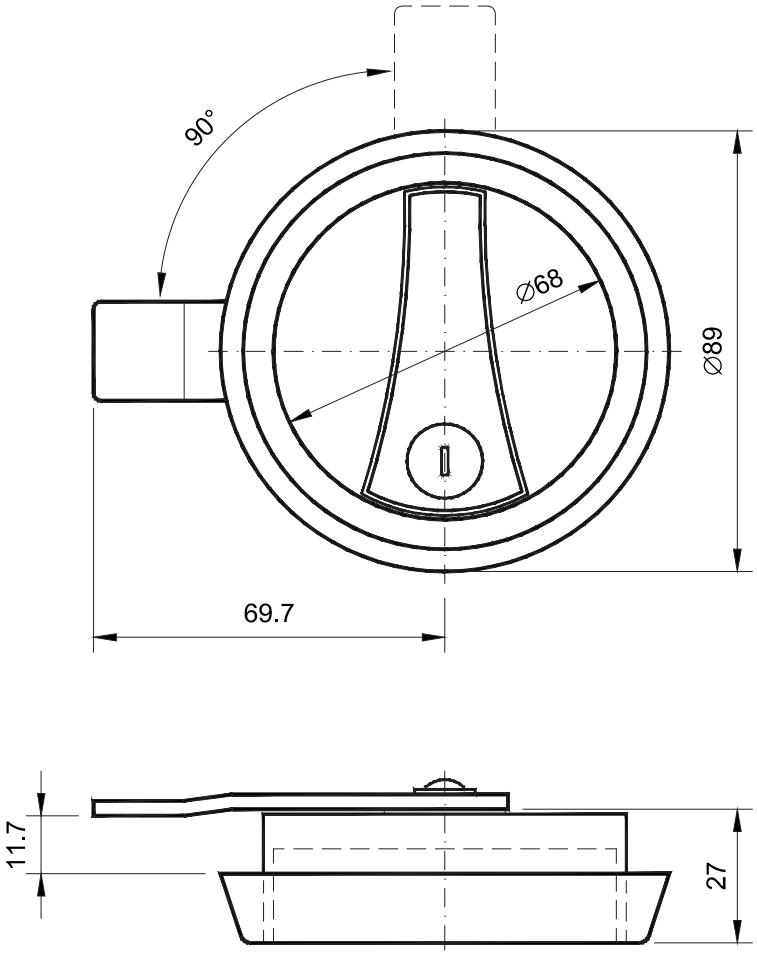

Dima di foratura

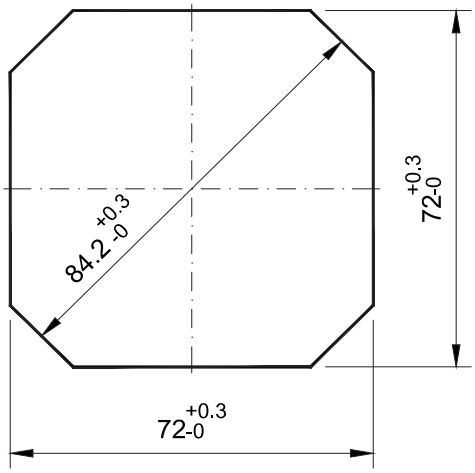

Codice maniglia	Materiale
3008	ABS - Ghiera esterna
	Zama - Corpo

R.S.Service Srl

MANIGLIA AD INCASSO RETTANGOLARE

Serie 3009

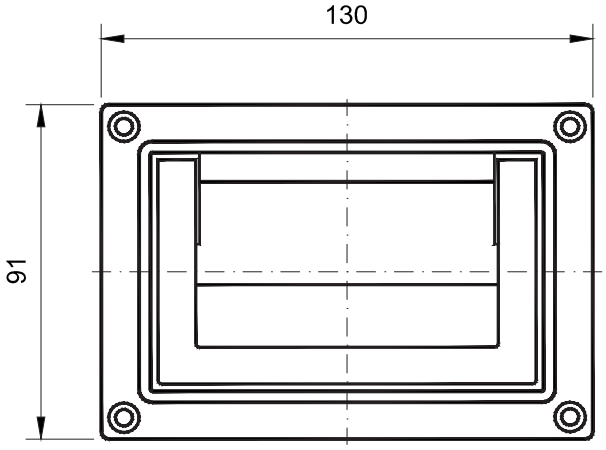

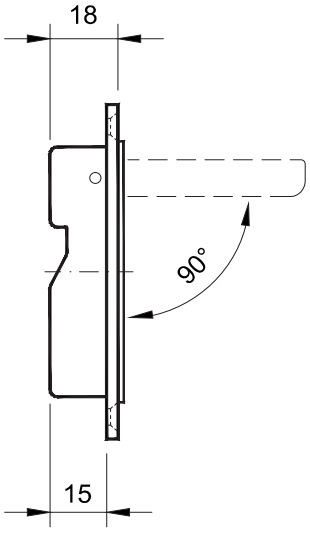

Dima di foratura

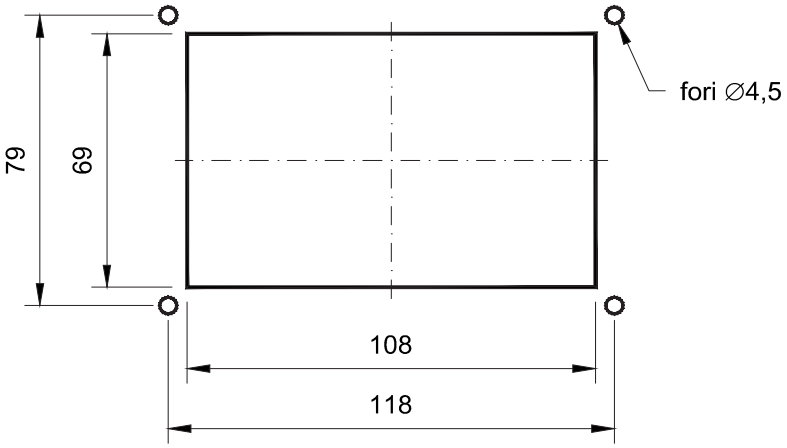

Codice maniglia	Materiale
3009 - *	Zama

Per determinare il codice di finitura sostituire * con :

N = nera

R.S.Service Srl

MANIGLIA A SPINTA ROTONDA CON CHIAVE

Serie 3010

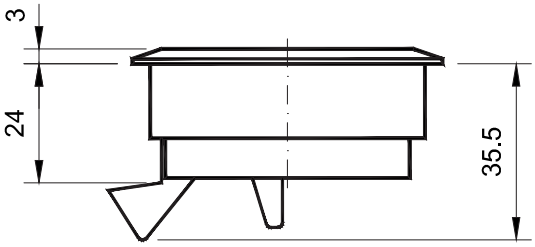

Dima di foratura

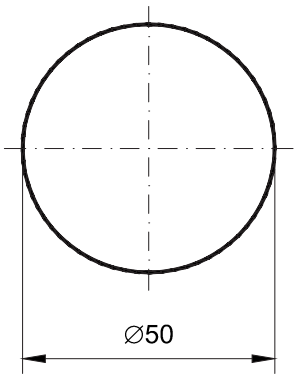

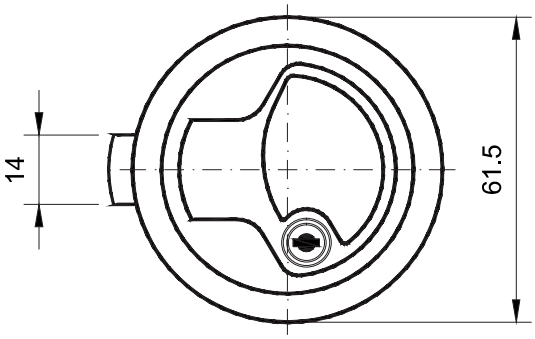

Codice maniglia	Materiale
3010	Zama

Per determinare il codice di finitura sostituire * con :

C = cromata

R.S.Service Srl

MANIGLIA A SPINTA QUADRATA CON CHIAVE

Serie 3011

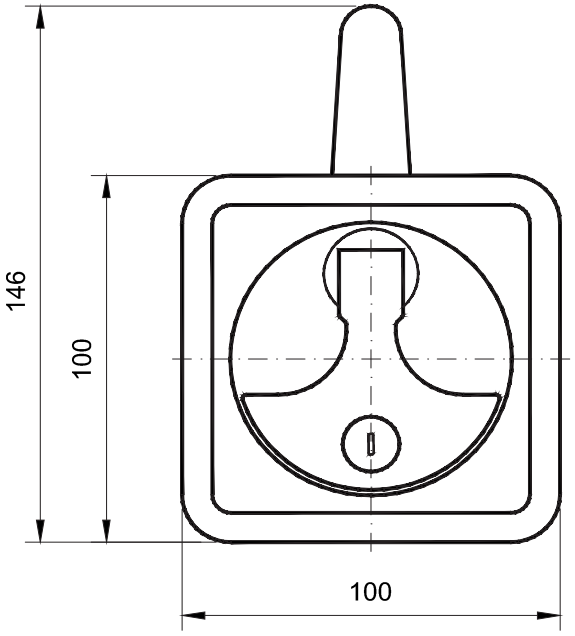

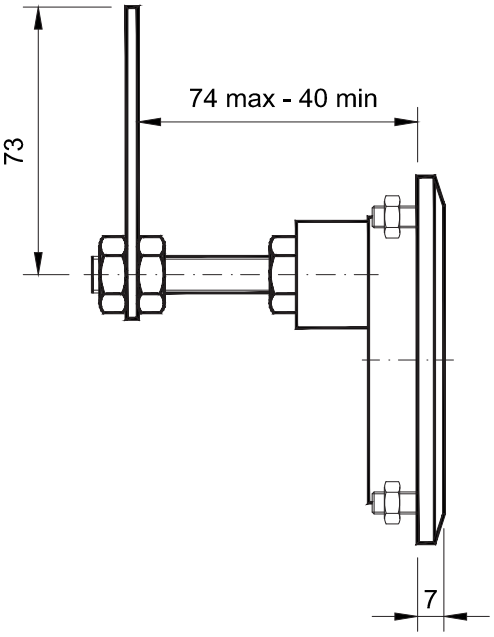

Dima di foratura

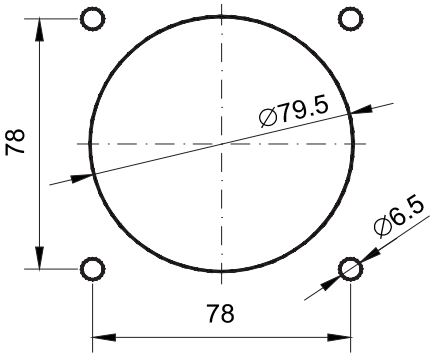

Codice maniglia	Materiale
3011	Zama

Per determinare il codice di finitura sostituire * con :

C = cromata

R.S.Service Srl

MANIGLIA IN TUBO

Serie 3012

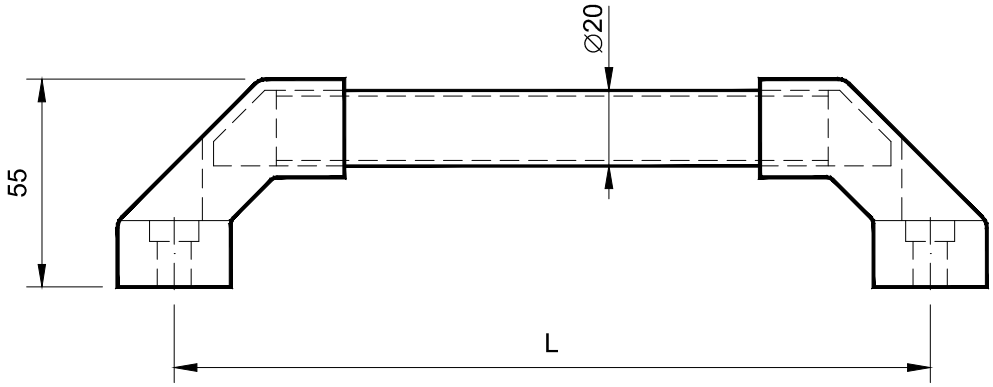

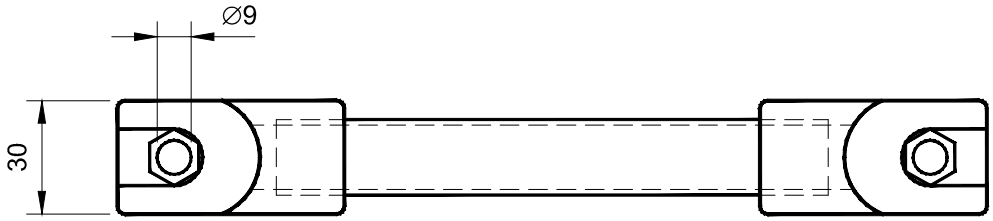

Codice maniglia	L	Materiale
3012 - 1	200	PA - Estremità Alluminio - Tubo
3012 - 2	300	PA - Estremità Alluminio - Tubo
3012 - 3	400	PA - Estremità Alluminio - Tubo
3012 - 4	500	PA - Estremità Alluminio - Tubo

R.S.Service Srl

SERRATURA A SCATTO

Serie 3013

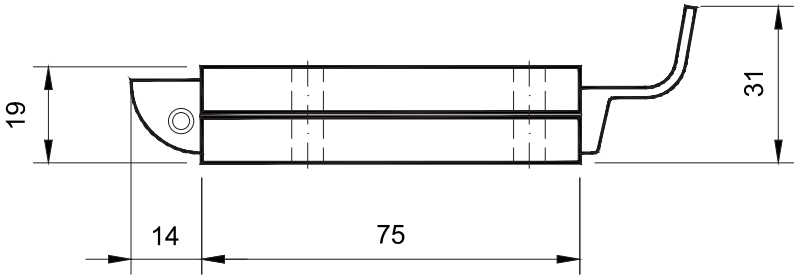

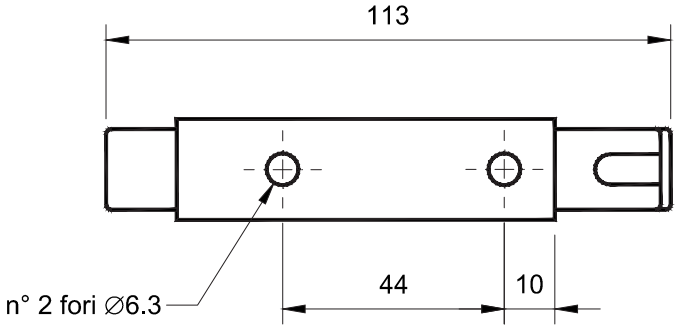

Codice maniglia	Materiale
3013	Fe

Per determinare il codice di finitura sostituire * con :

Z = zincata

R.S.Service Srl

Via Fornace snc - Mornico al Serio - 24050 - BG - ITALY
Tel: 035 - 44 28 731 Fax: 035 - 84 49 95 E-Mail: info@rsservice.net
www.autoaggancianti.it - www.rsservice.net