R.S.Service Srl

Cerniere

Via Fornace snc - Mornico al Serio - 24050 - BG - ITALY
Tel: 035 - 44 28 731 Fax: 035 - 84 49 95 E-Mail: info@rsservice.net
www.autoaggancianti.it - www.rsservice.net

03_2016

R.S.Service Srl

Cerniera

Serie 5000

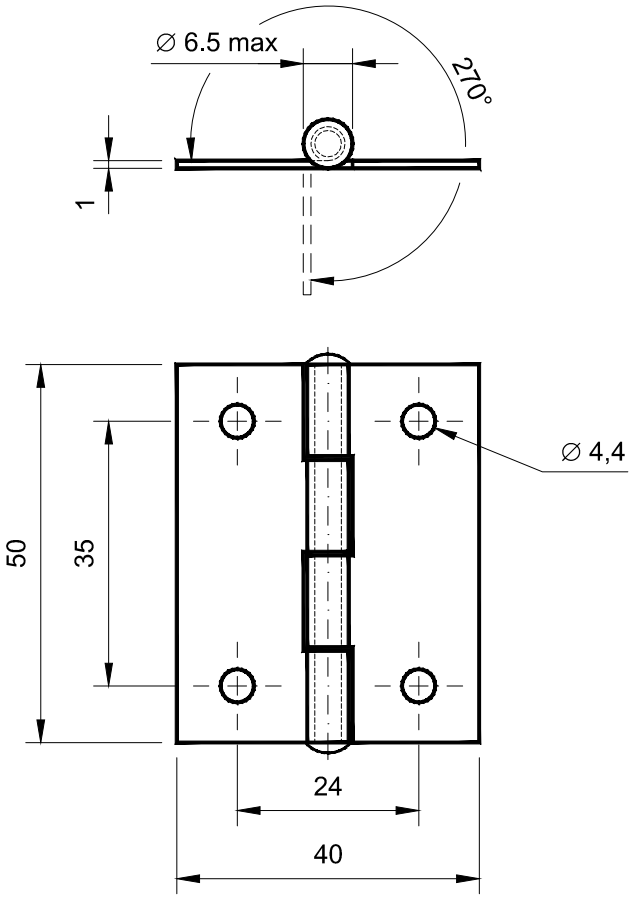

Codice cerniera	Materiale
5000 - 0 - *	Fe - Flangia
	Fe - Perno

Per determinare il codice di finitura sostituire * con :

Z= zincata

R.S.Service Srl

Cerniera

Serie 5000

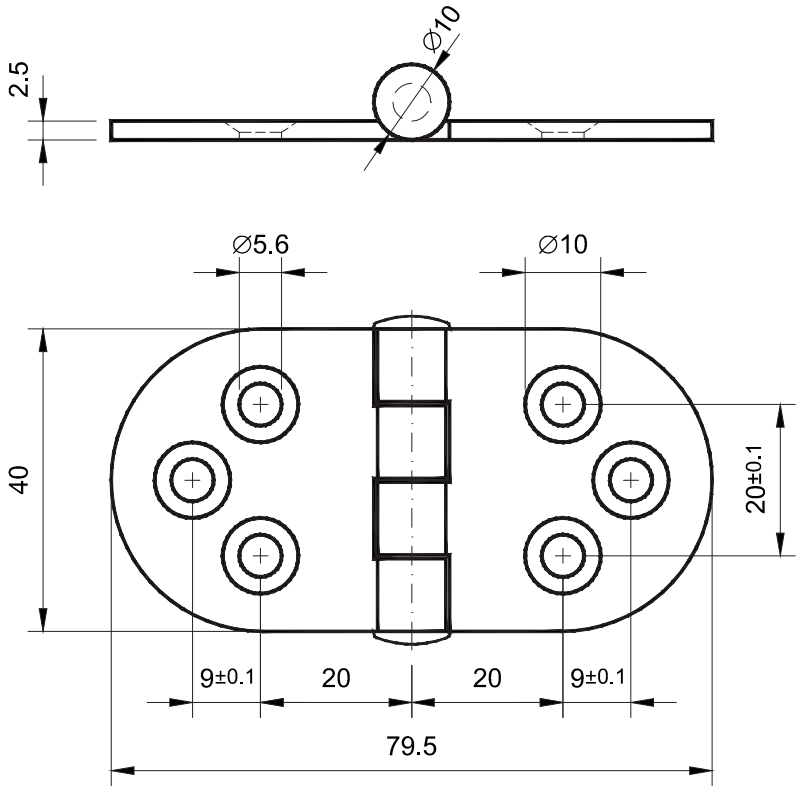

Codice cerniera	Materiale
5000 - 2 - *	Acciaio Inox - Flangia Acciaio Inox - Perno

Finitura superficie lucida a specchio

Per determinare il codice di finitura sostituire * con :

S= inox

R.S.Service Srl

Cerniera

Serie 5000

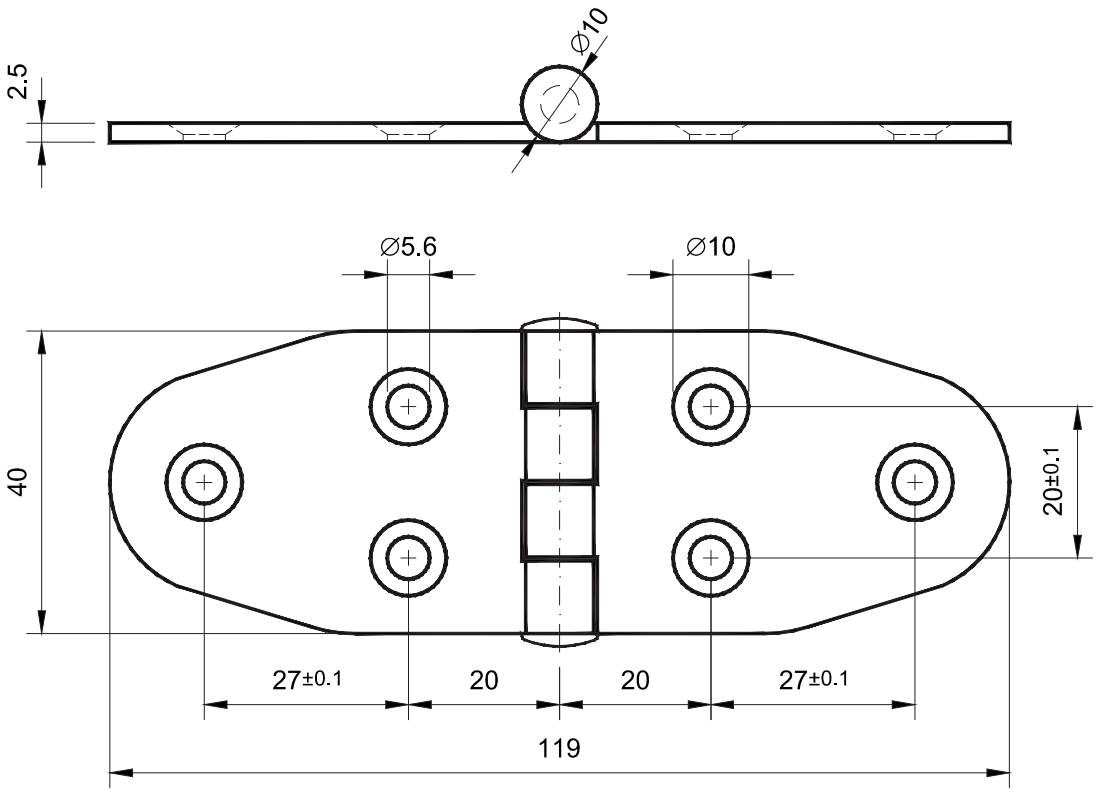

Codice cerniera	Materiale
5000 - 3 - *	Acciaio Inox - Flangia
	Acciaio Inox - Perno

Finitura superficie lucida a specchio

Per determinare il codice di finitura sostituire * con :

S= inox

R.S.Service Srl

Cerniera

Serie 5000

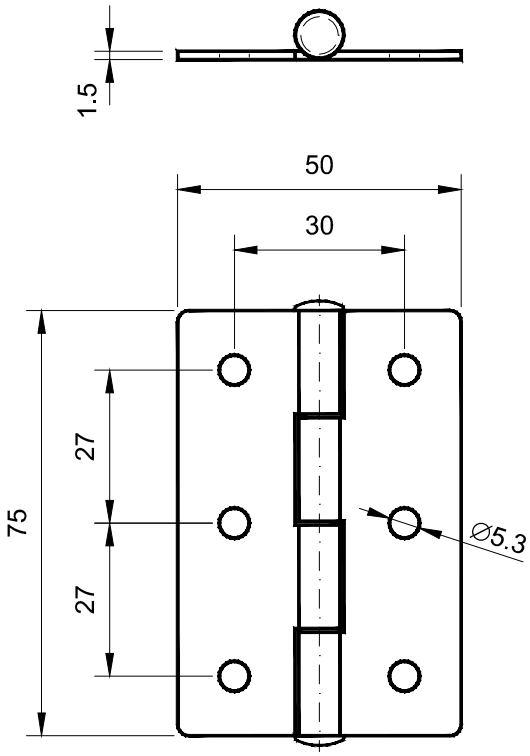

Codice cerniera	Materiale
5000 - 4 - *	Acciaio Inox - Flangia Acciaio Inox - Perno

Finitura superficie lucida a specchio

Per determinare il codice di finitura sostituire * con :

S= inox

R.S.Service Srl

Cerniera

Serie 5000

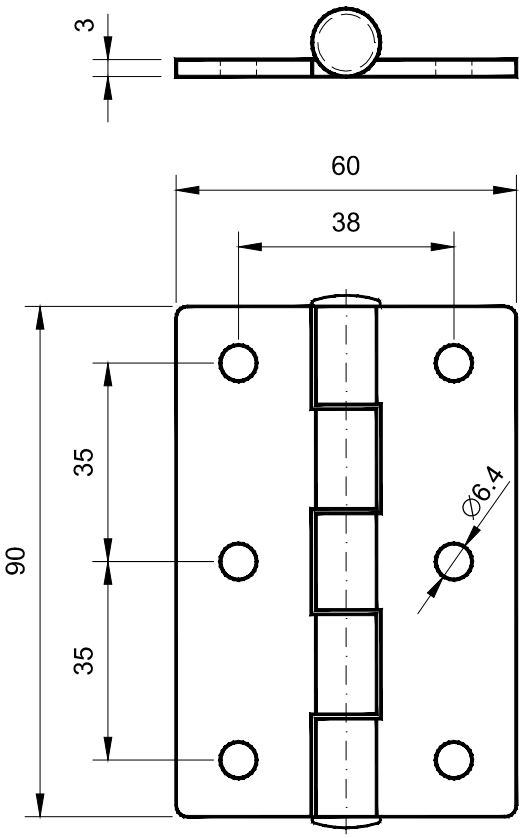

Codice cerniera	Materiale
5000 - 5 - *	Acciaio Inox - Flangia
	Acciaio Inox - Perno

Finitura superficie lucida a specchio

Per determinare il codice di finitura sostituire * con :

S= inox

R.S.Service Srl

Cerniera

Serie 5000

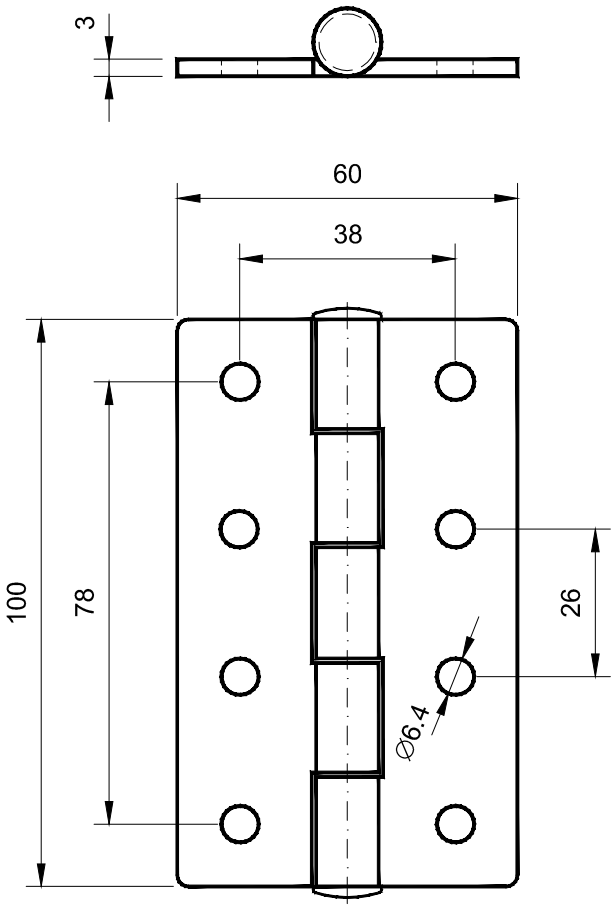

Codice cerniera	Materiale
5000 - 6 - *	Acciaio Inox - Flangia Acciaio Inox - Perno

Finitura superficie lucida a specchio

Per determinare il codice di finitura sostituire * con :

S= inox

R.S.Service Srl

Cerniera

Serie 5000

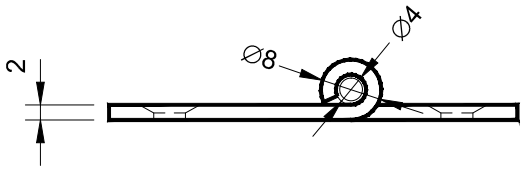

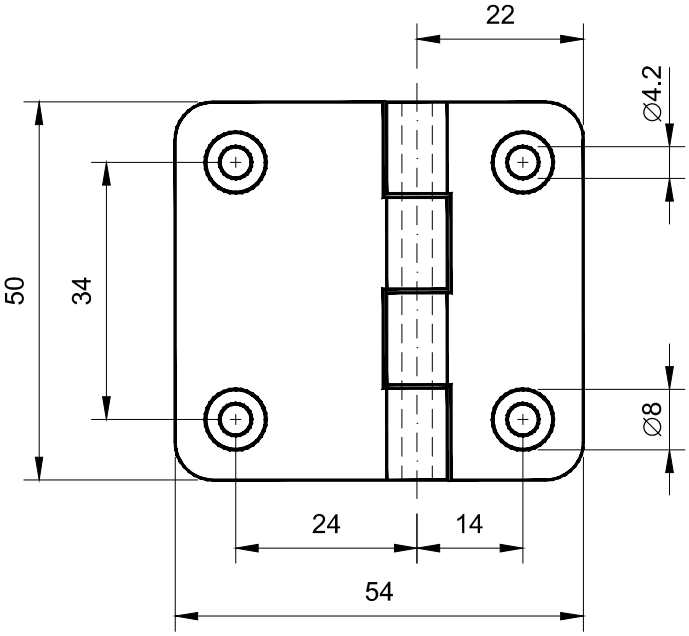

Codice cerniera	Materiale
5000 - 7 - *	Acciaio Inox - Flangia Acciaio Inox - Perno

Finitura superficie lucida a specchio

Per determinare il codice di finitura sostituire * con :

S= inox

R.S.Service Srl

Cerniera

Serie 5000

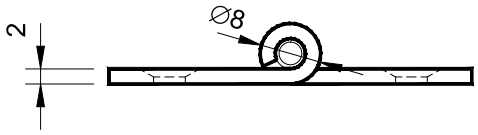

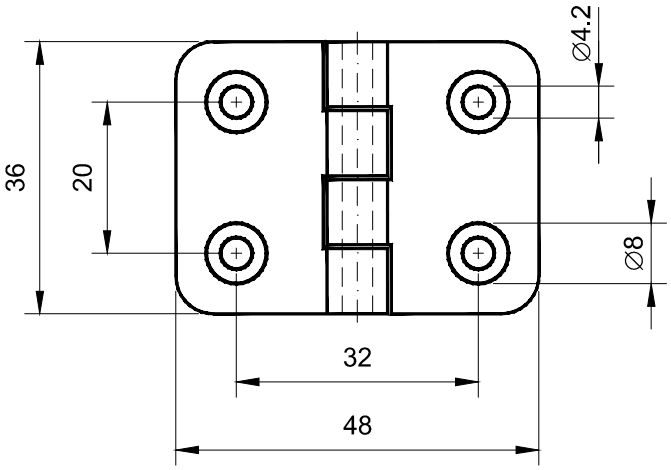

Codice cerniera	Materiale
5000 - 8 - *	Acciaio Inox - Flangia
	Acciaio Inox - Perno

Finitura superficie lucida a specchio

Per determinare il codice di finitura sostituire * con :

S= inox

R.S.Service Srl

Cerniera

Serie 5000

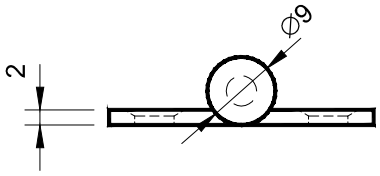

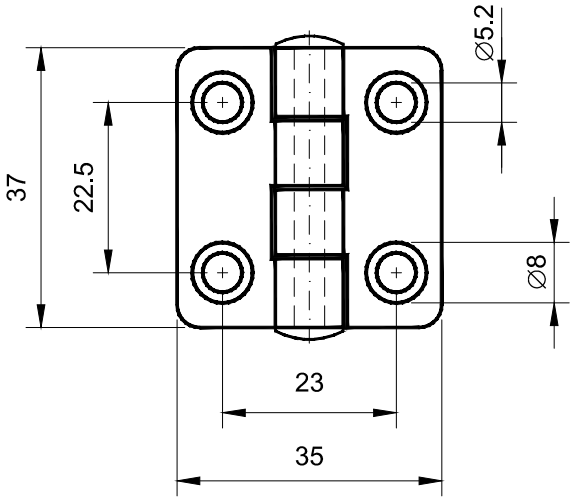

Codice cerniera	Materiale
5000 - 9 - *	Acciaio Inox - Flangia
	Acciaio Inox - Perno

Finitura superficie lucida a specchio

Per determinare il codice di finitura sostituire * con :

S= inox

R.S.Service Srl

Cerniera

Serie 5000

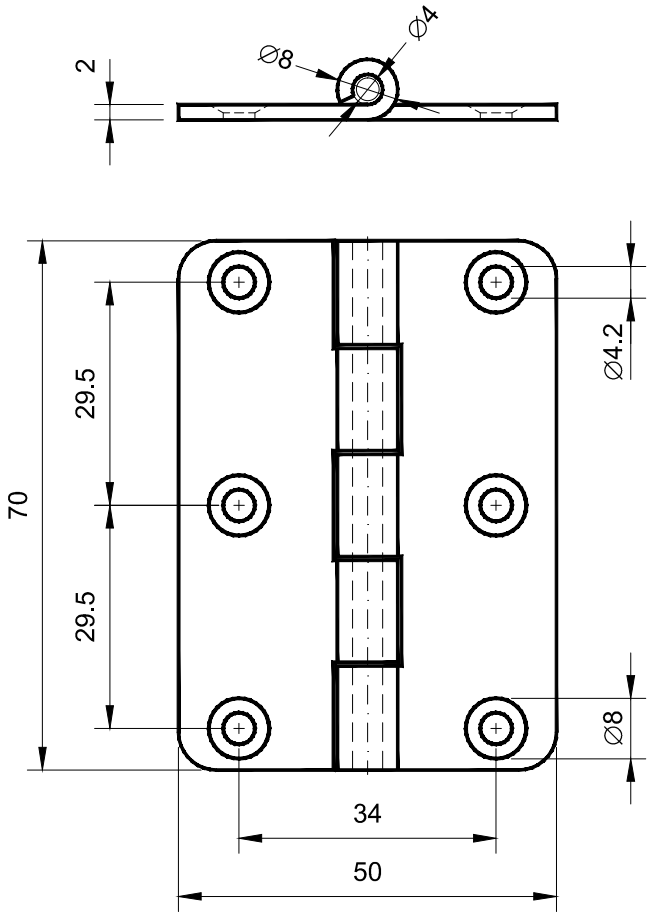

Codice cerniera	Materiale
5000 - 10 - *	Acciaio Inox - Flangia
	Acciaio Inox - Perno

Per determinare il codice di finitura sostituire * con :

S= inox

Finitura superficie lucida a specchio

R.S.Service Srl

Cerniera

Serie 5000

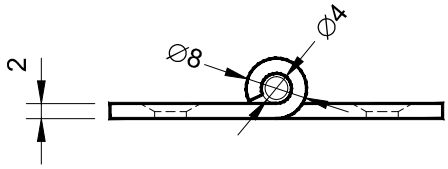

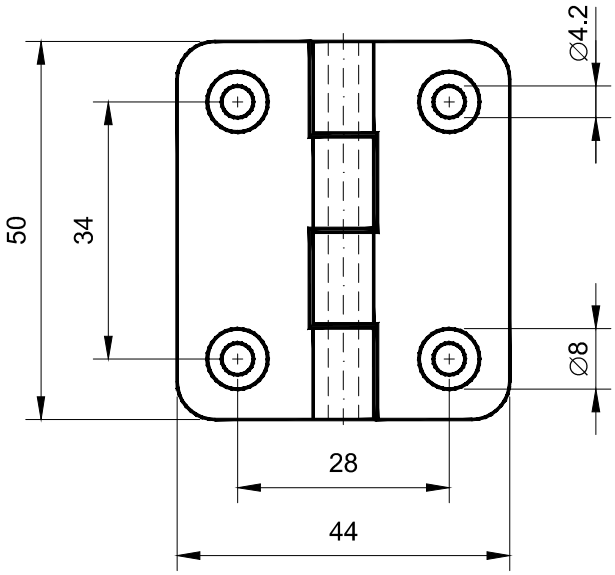

Codice cerniera	Materiale
5000 - 11 - *	Acciaio Inox - Flangia
	Acciaio Inox - Perno

Finitura superficie lucida a specchio

Per determinare il codice di finitura sostituire * con :

S= inox

R.S.Service Srl

Cerniera

Serie 5000

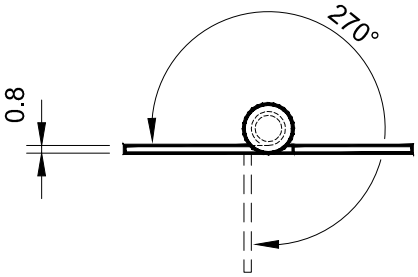

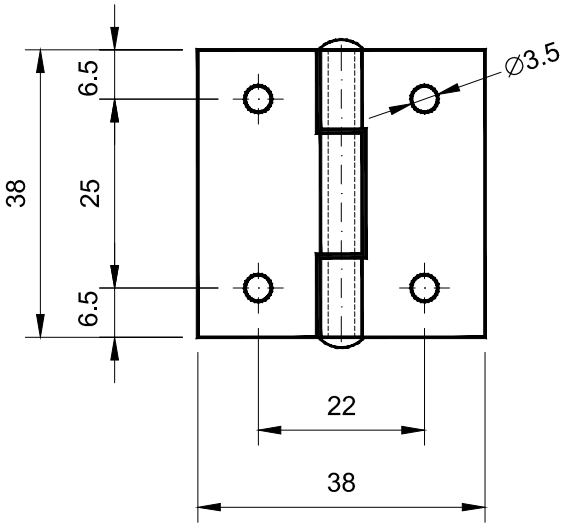

Codice cerniera	Materiale
5000 - 12 - *	Acciaio Inox - Flangia
	Acciaio Inox - Perno

Per determinare il codice di finitura sostituire * con :

S= inox

Finitura superficie lucida a specchio

R.S.Service Srl

Cerniera

Serie 5000

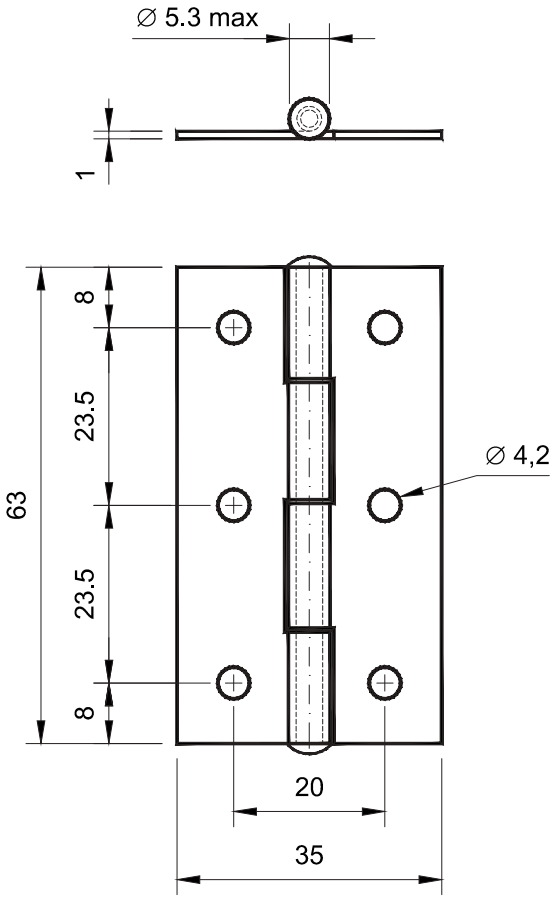

Codice cerniera	Materiale
5000 - 13 - *	FE360 - Flangia Acciaio - Perno

Per determinare il codice di finitura sostituire * con :

Z= zincata

R.S.Service Srl

Cerniera

Serie 5000

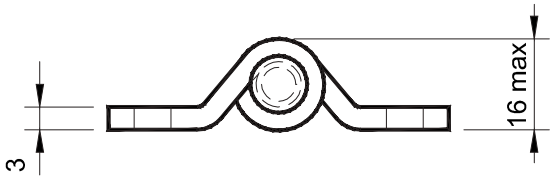

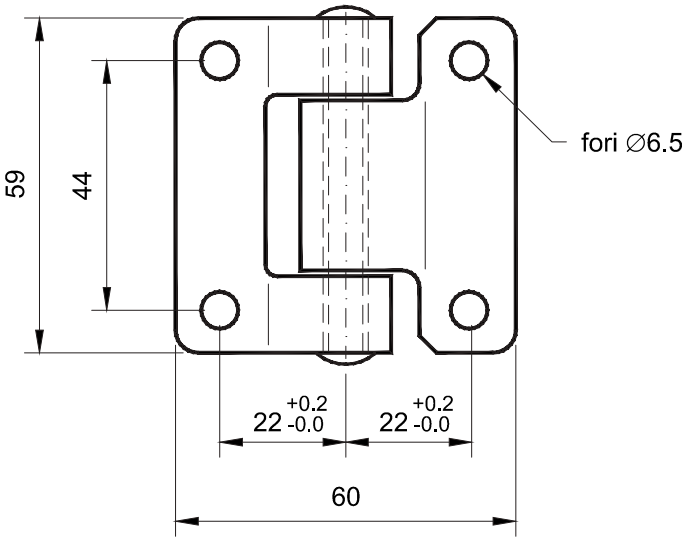

Codice cerniera	Materiale
5000 - 14 - *	FE360 - Flangia
	Acciaio - Perno
	Acc. Inox - Flangia
	Acc. Inox - Perno

Per determinare il codice di finitura sostituire * con :

Z= zincata
S= inox

R.S.Service Srl

Cerniera

Serie 5000

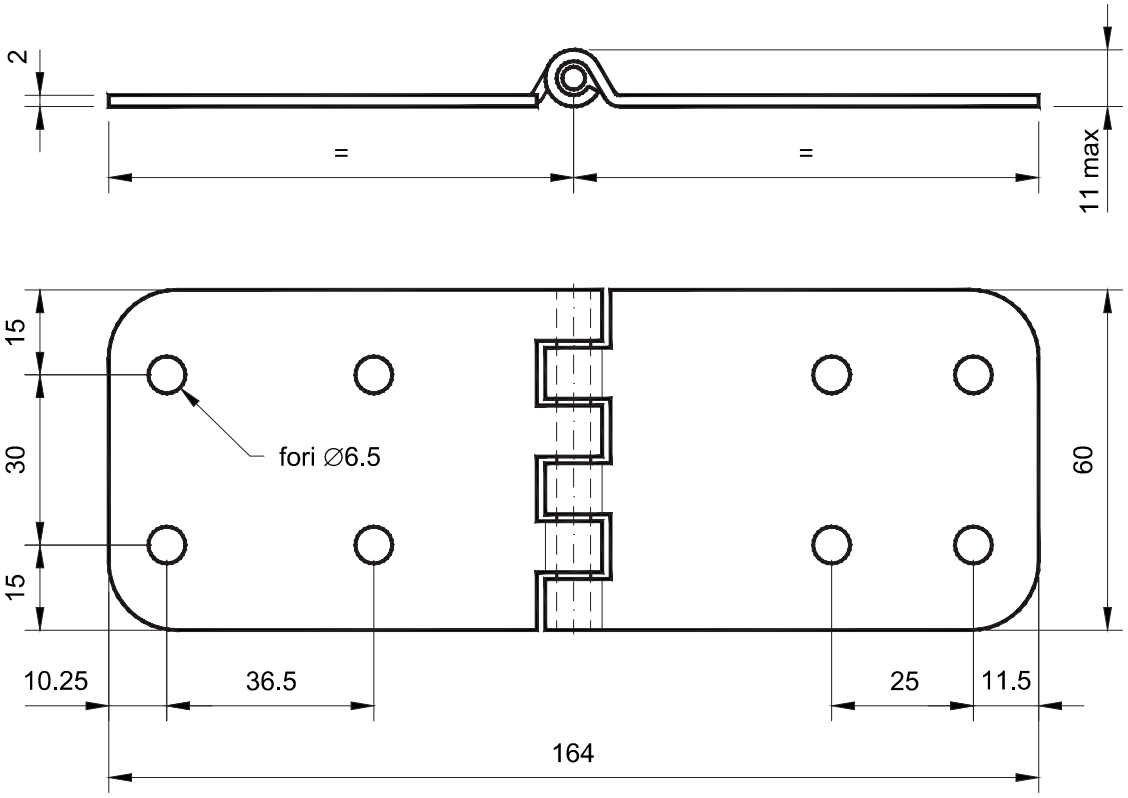

Codice cerniera	Materiale
5000 - 15 - *	Acc. Inox - Flangia
	Acc. Inox - Perno

Per determinare il codice di finitura sostituire * con :

S= inox

R.S.Service Srl

Cerniera

Serie 5000

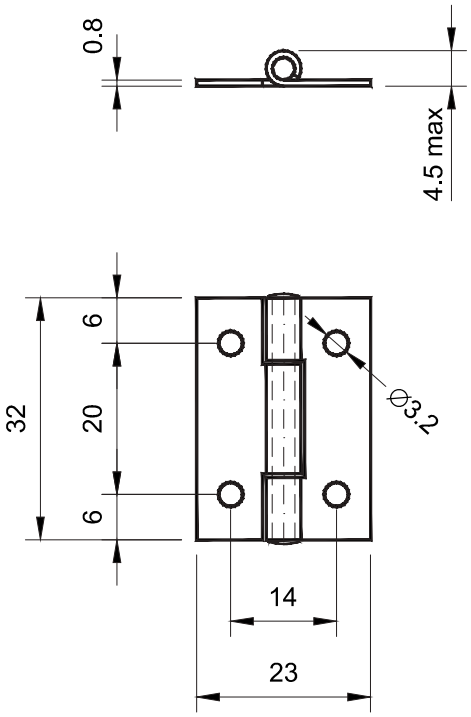

Codice cerniera	Materiale
5000 - 16 - *	Fe - Flangia
	Fe - Perno

Per determinare il codice di finitura sostituire * con :

Z= zincata

R.S.Service Srl

Cerniera

Serie 5001

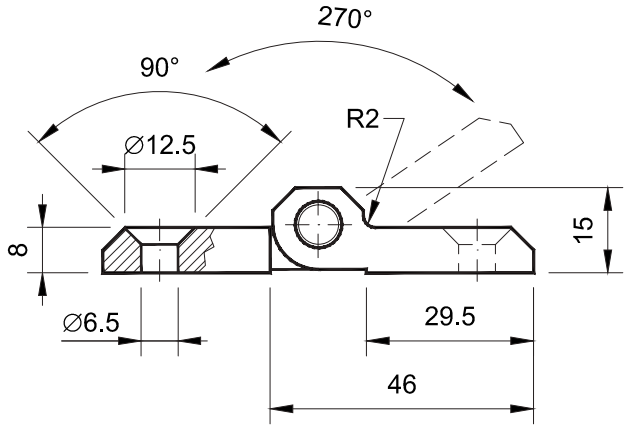

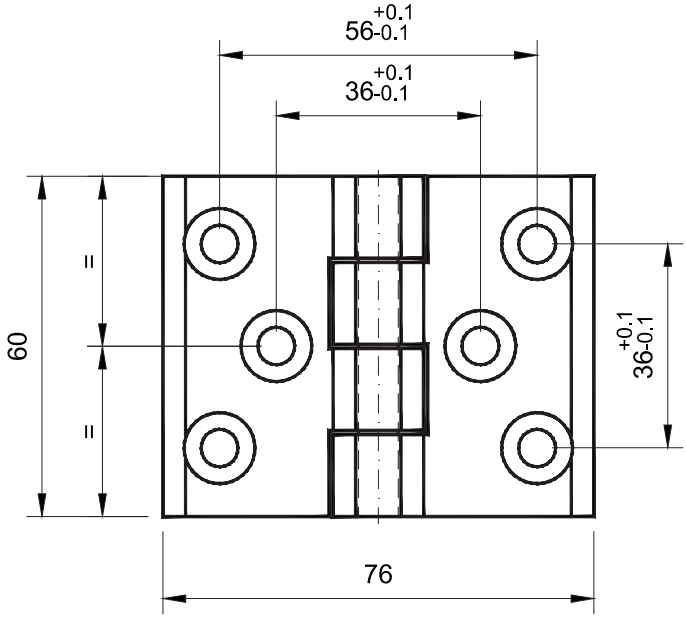

Codice cerniera	Materiale
5001 - 1 - *	Zama - Cerniera Acciaio inox - Spina

Per determinare il codice di finitura sostituire * con :

C = cromata
N = nera
S = inox

R.S.Service Srl

Cerniera

Serie 5002

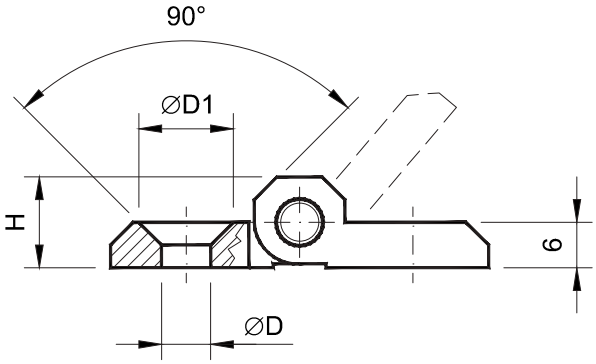

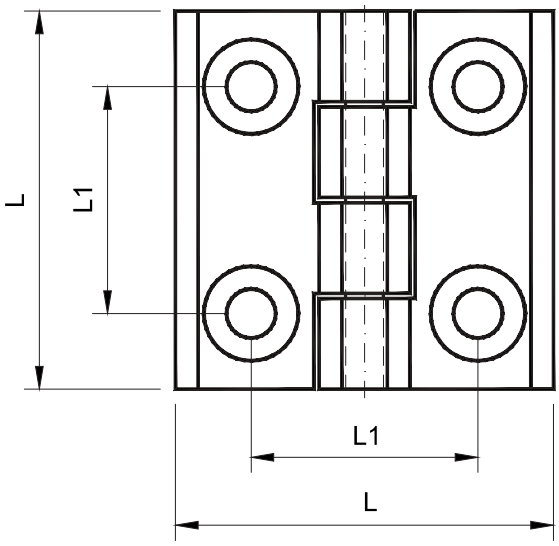

Codice cerniera	L	L1	H	∅D	∅D1	Materiale
5002 - 1 - *	40	25	9	5.5	9.5	Zama - Cerniera Acciaio Inox - Spina
5002 - 2 - *	50	30	12	6	12.5	Zama - Cerniera Acciaio Inox - Spina
5002 - 3 - *	60	36	15	8.5	16.5	Zama - Cerniera Acciaio Inox - Spina

Per determinare il codice di finitura sostituire * con :

C = cromata
N = nera
S = inox

R.S.Service Srl

Cerniera

Serie 5003

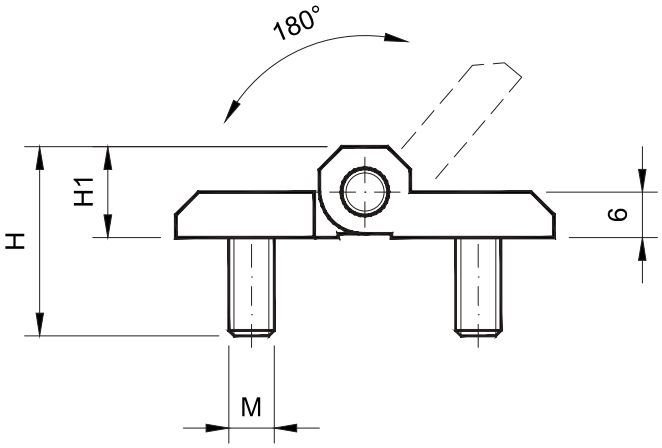

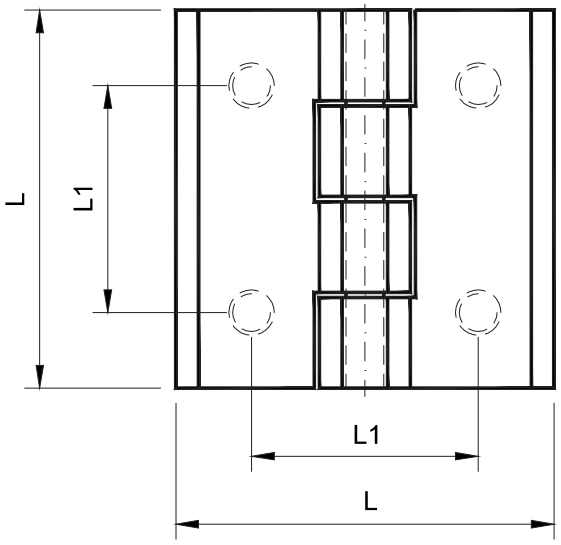

Codice cerniera	L	L1	H	H1	M	Materiale
5003 - 1 - *	40	25	21	9	5	Acciaio zincato - Spina Acciaio zincato - Perni
5003 - 2 - *	50	30	25	12	6	Acciaio zincato - Spina Acciaio zincato - Perni
5003 - 3 - *	60	36	29	15	8	Acciaio zincato - Spina Acciaio zincato - Perni
5003 - 1S - *	40	25	21	9	5	Acciaio Inox - Spina Acciaio zincato - Perni
5003 - 2S - *	50	30	25	12	6	Acciaio Inox - Spina Acciaio zincato - Perni
5003 - 3S - *	60	36	29	15	8	Acciaio Inox - Spina Acciaio zincato - Perni

Per determinare il codice di finitura sostituire * con :

C = cromata
N = nera

R.S.Service Srl

Cerniera

Serie 5004

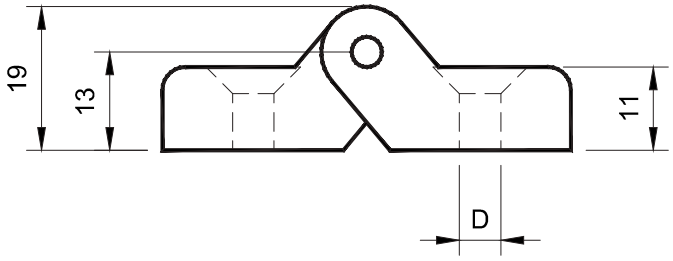

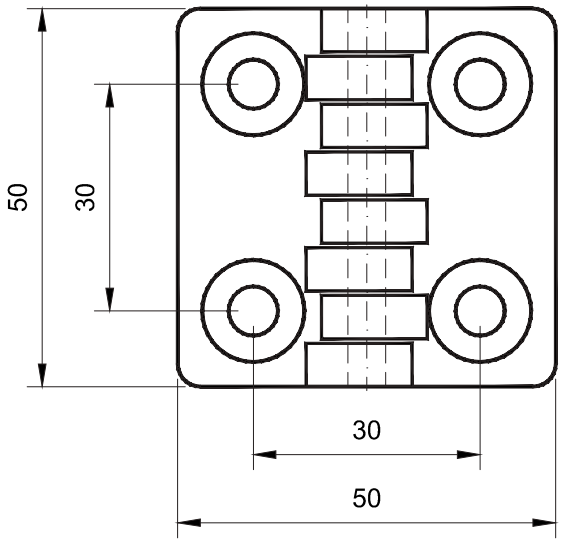

Codice cerniera	∅D	Materiale
5004 - 1 - *	6.5	PA6 - Cerniera Acciaio zincato - Spina
5004 - 2 - *	5.5	PA6 - Cerniera Acciaio zincato - Spina

Per determinare il codice di finitura sostituire * con :

P= poliammide

R.S.Service Srl

Cerniera

Serie 5005

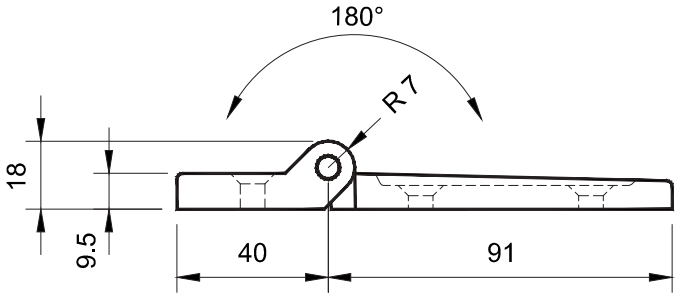

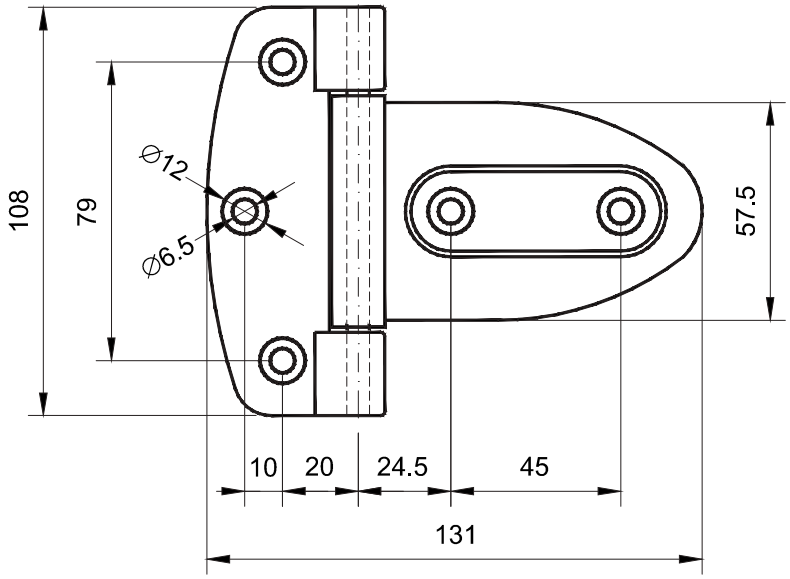

Codice cerniera	Materiale
5005 - 1 - *	PA6 - Cerniera Acciaio inox - Spina

Per determinare il codice di finitura sostituire * con :

P= poliammide

R.S.Service Srl

Cerniera

Serie 5006

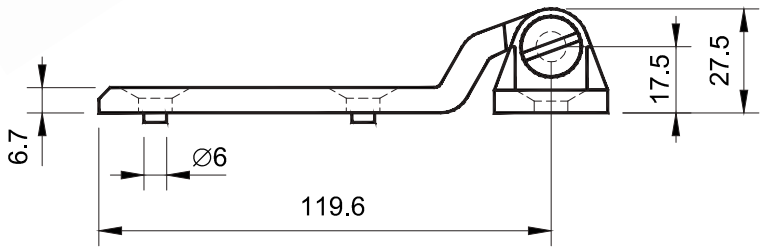

Dima di foratura

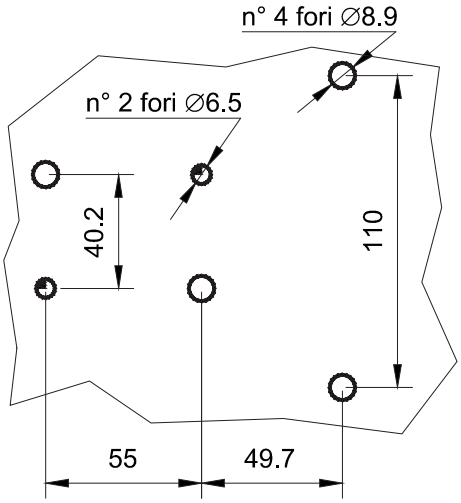

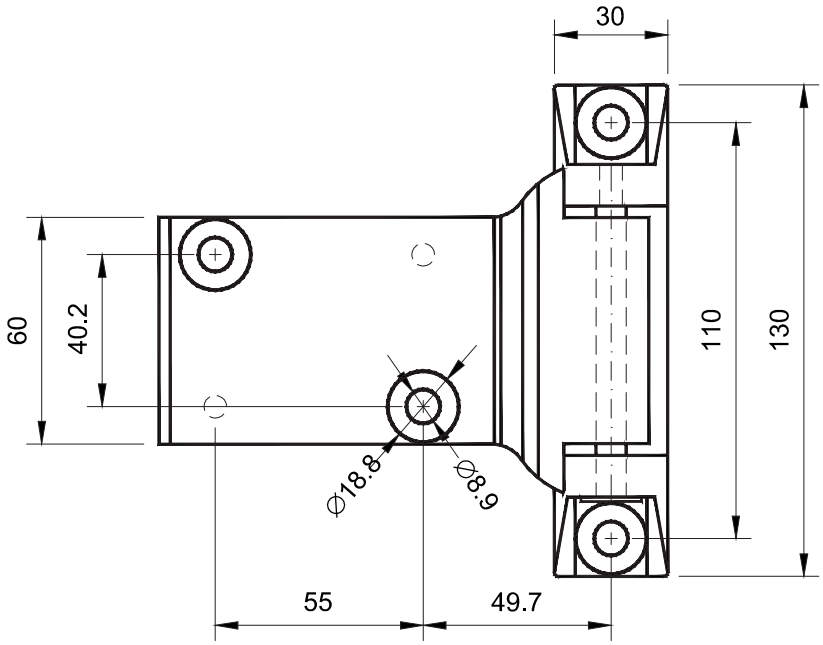

Codice cerniera	Materiale
5006 - 1 - *	Zama - Cerniera
	Acciaio inox - Spina

Per determinare il codice di finitura sostituire * con :

N= nera

R.S.Service Srl

Cerniera

Serie 5008

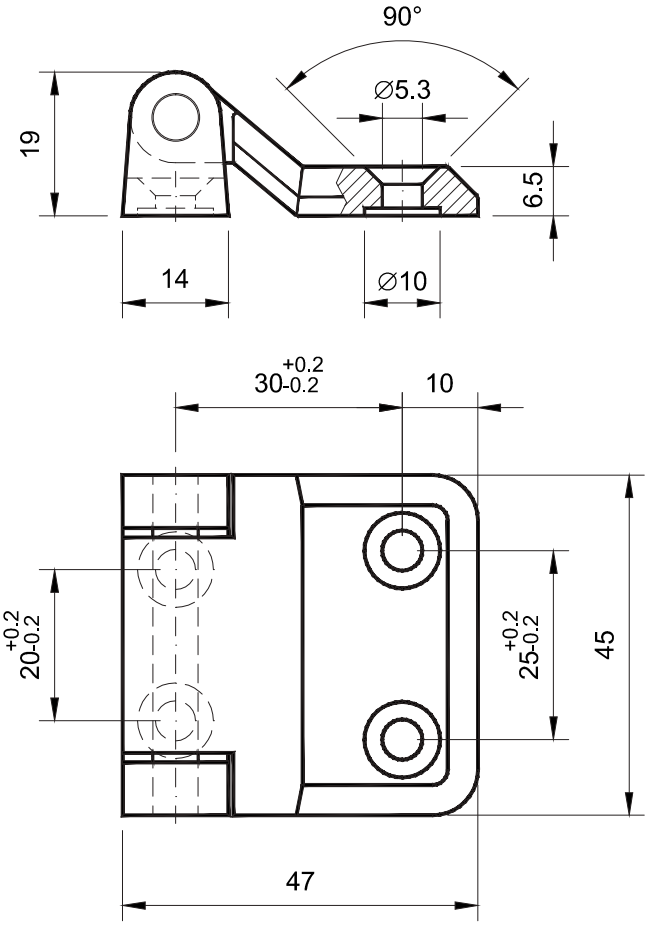

Codice cerniera	Materiale
5008 - 1 - *	Zama - Cerniera
	Acciaio - Spina

Per determinare il codice di finitura sostituire * con :

N= nera

R.S.Service Srl

Cerniera

Serie 5009

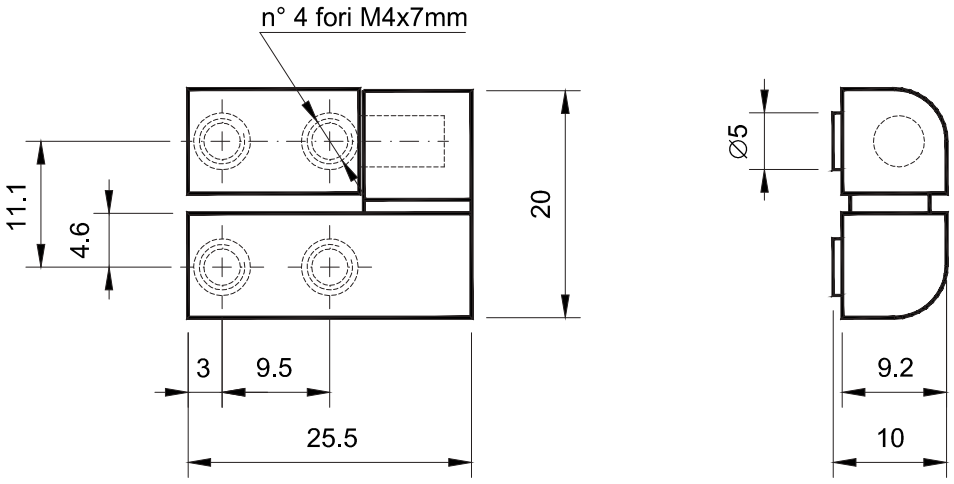

Codice cerniera destra	Materiale
5009 - 1R - *	Zama - Cerniera Acciaio inox - Spina

Per determinare il codice di finitura sostituire * con :

N= nera

Codice cerniera sinistra	Materiale
5009 - 1L - *	Zama - Cerniera Acciaio inox - Spina

R.S.Service Srl

Cerniera

Serie 5010

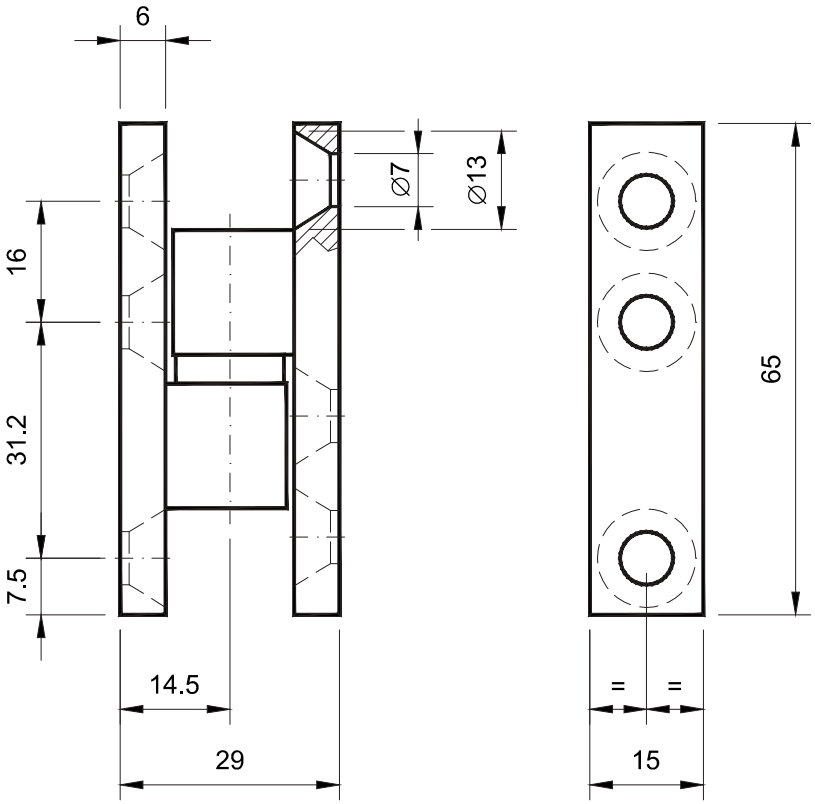

Codice cerniera	Materiale
5010 - *	Zama - Cerniera
	Acciaio - Spina

Per determinare il codice di finitura sostituire * con :

N= nera

R.S.Service Srl

Cerniera

Serie 5011

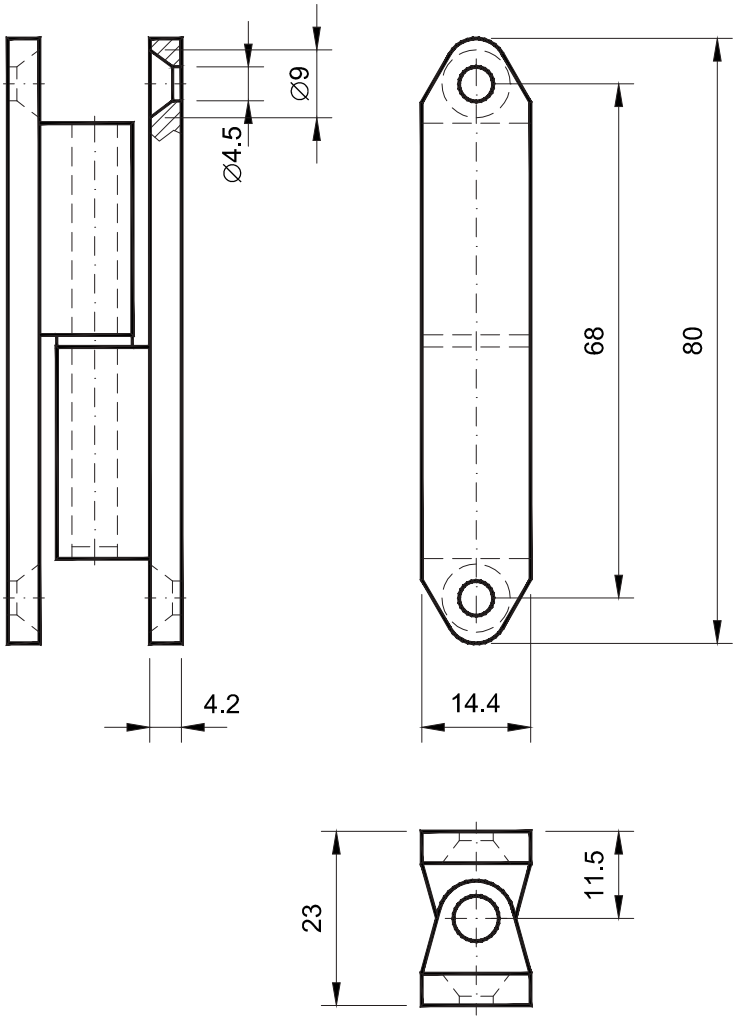

Codice cerniera	Materiale
5011 - *	Zama - Cerniera
	Acciaio - Spina

Per determinare il codice di finitura sostituire * con :

C= cromata

R.S.Service Srl

Cerniera

Serie 5012

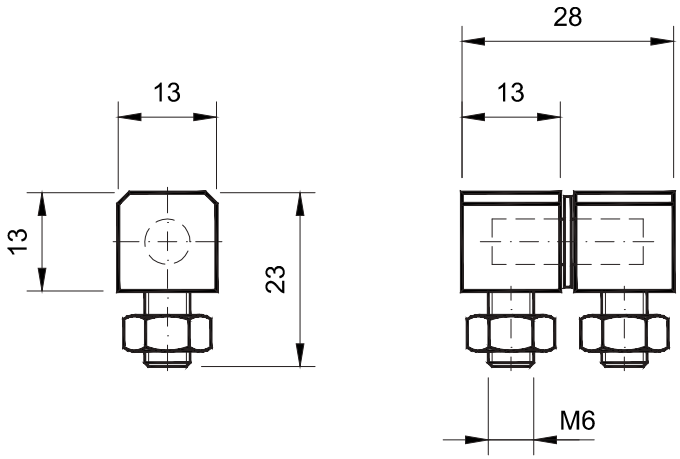

Codice cerniera	Materiale
5012 - *	Zama - Cerniera Acciaio - Perno

Per determinare il codice di finitura sostituire * con :

Z= zincata

R.S.Service Srl

Cerniera

Serie 5013

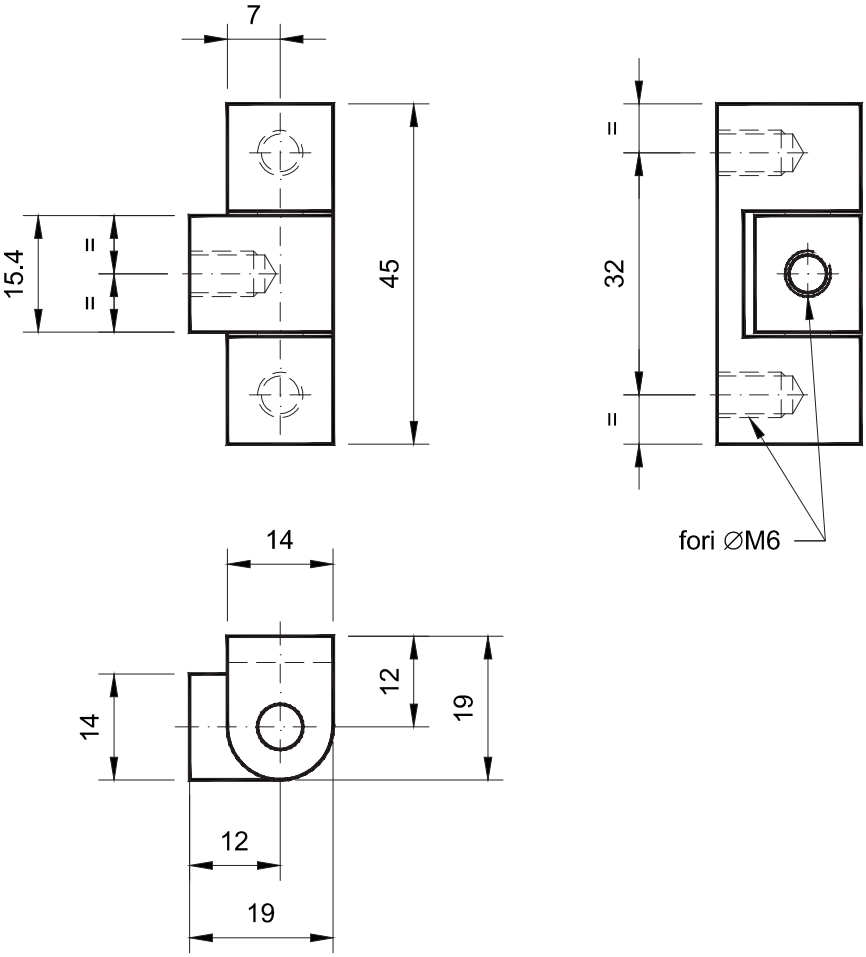

Codice cerniera	Materiale
5013 - *	Zama - Flangia Acciaio - Perno

Per determinare il codice di finitura sostituire * con :

C= cromata
N = nera

R.S.Service Srl

Cerniera modulare

Serie 5100

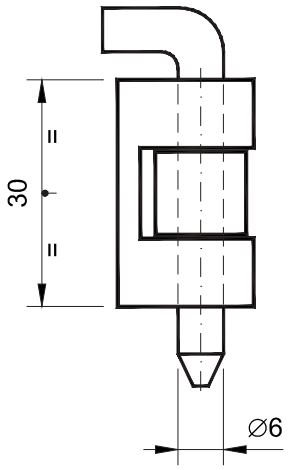

Dima di foratura

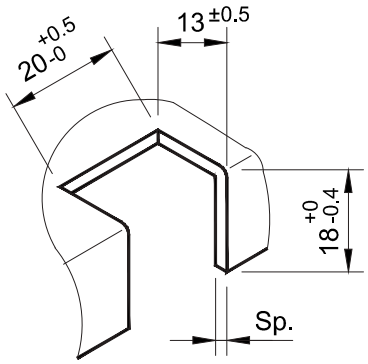

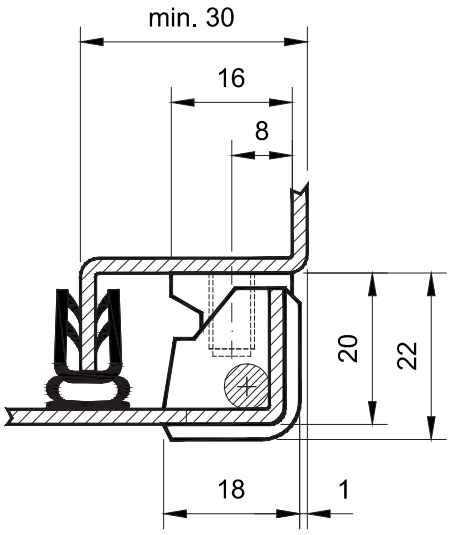

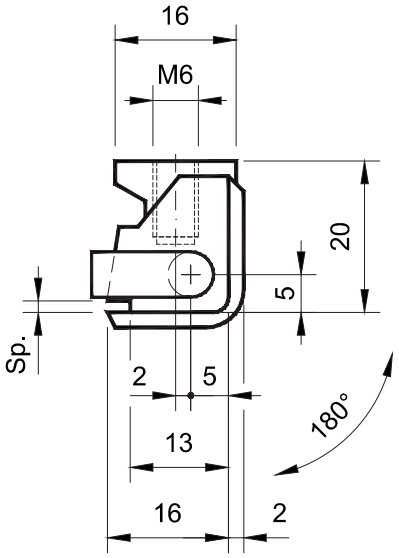

Codice cerniera	Sp.	Materiale
5100 - 1 - *	1,5	Zama - Cerniera Acciaio - Spina
5100 - 2 - *	2,0	Zama - Cerniera Acciaio - Spina

Per determinare il codice di finitura sostituire * con :

C = cromata
N = nera

Accessori :

Guarnizioni vedere serie 7000

R.S.Service Srl

Cerniera modulare

Serie 5100

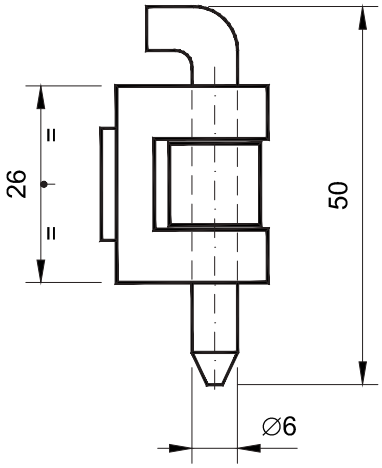

Dima di foratura

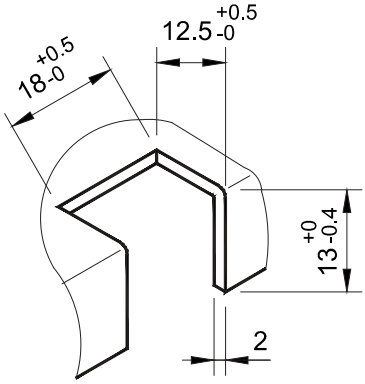

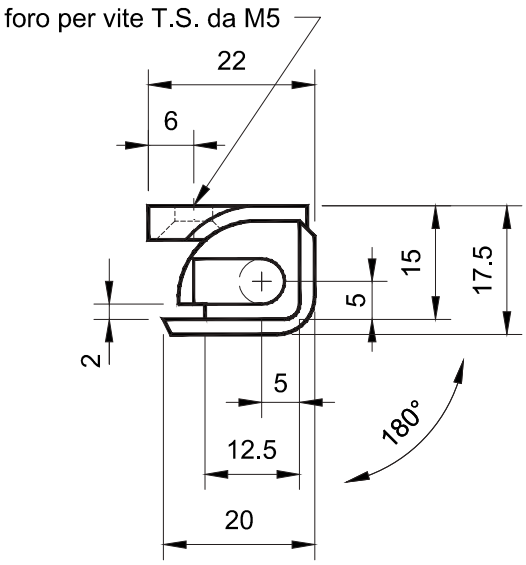

Codice cerniera	Materiale
5100 - *	Poliammide - Cerniera
	Delrin - Spina

Per determinare il codice di finitura sostituire * con :

P = poliammide

R.S.Service Srl

Cerniera modulare

Serie 5101

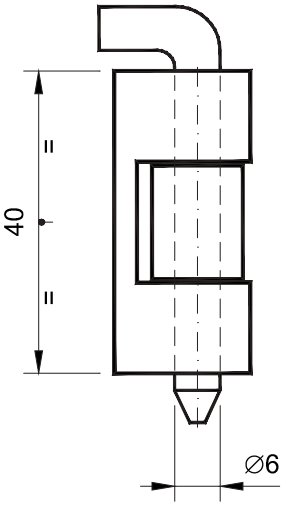

Dima di foratura

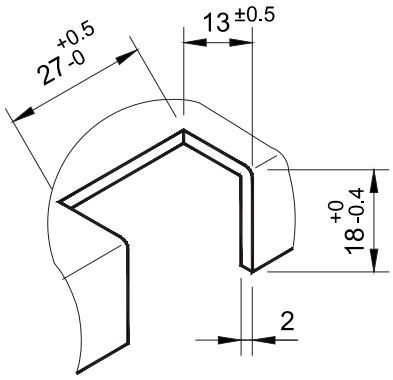

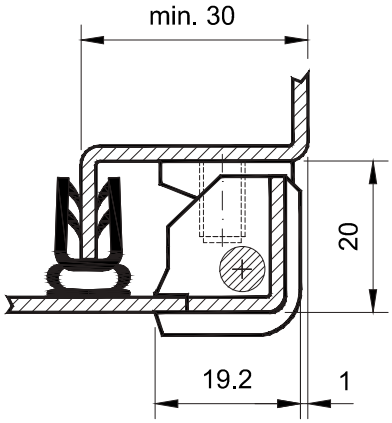

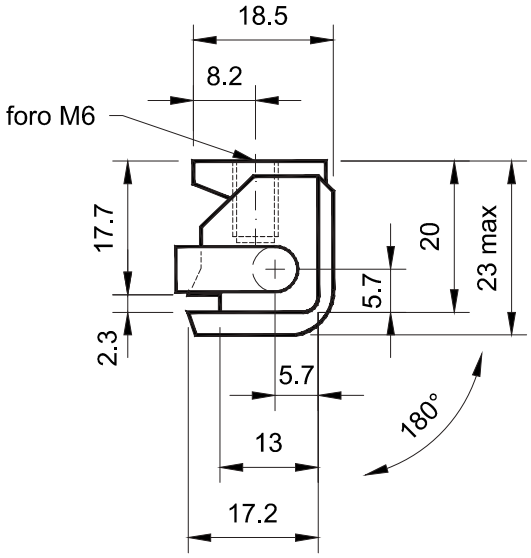

Codice cerniera	Materiale
5101 - 1 - *	Zama - Cerniera
	Acciaio - Spina

Per determinare il codice di finitura sostituire * con :

C = cromata
N = nera

Accessori :

Guarnizioni vedere serie 7000

R.S.Service Srl

Cerniera modulare

Serie 5102

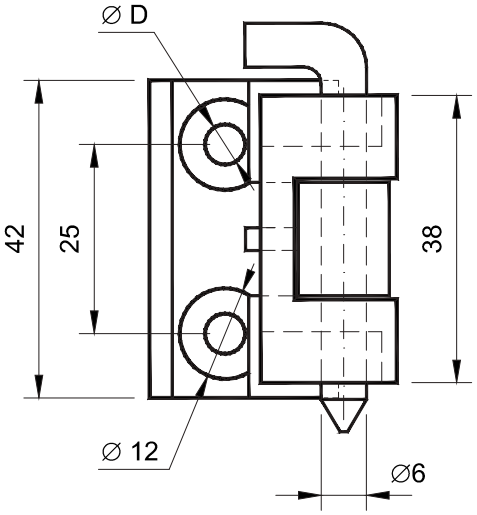

Dima di foratura

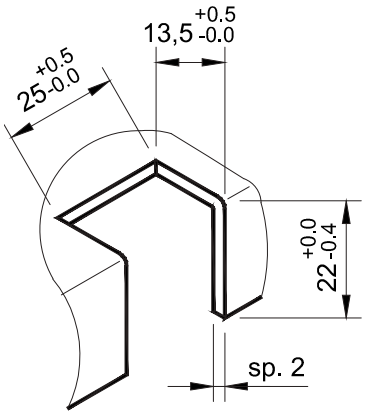

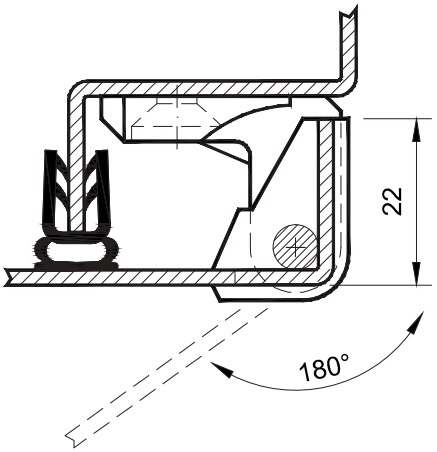

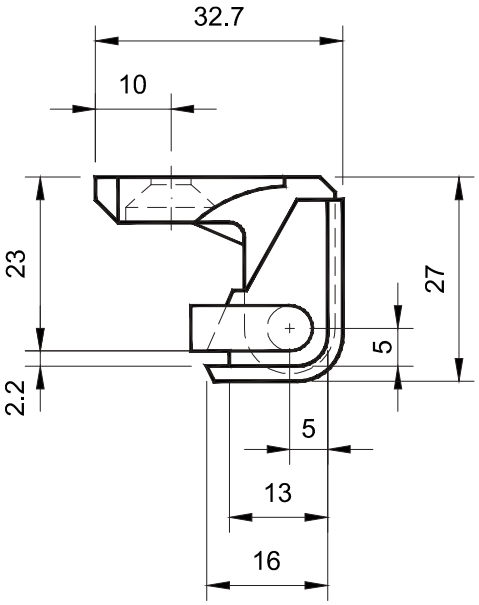

Codice cerniera	∅D	Materiale
5102 - 1 - *	5,3	Zama - Cerniera Acciaio - Spina
5102 - 2 - *	6,2	Zama - Cerniera Acciaio - Spina

Per determinare il codice di finitura sostituire * con :

N = nera

Accessori :

Guarnizioni vedere serie 7000

R.S.Service Srl

Cerniera modulare

Serie 5102

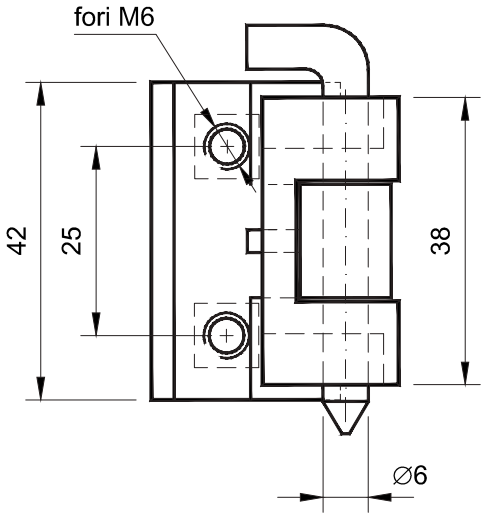

Dima di foratura porta

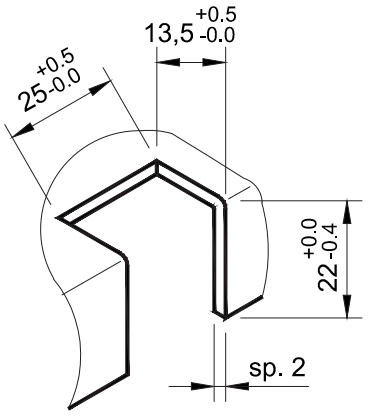

Dima di foratura struttura

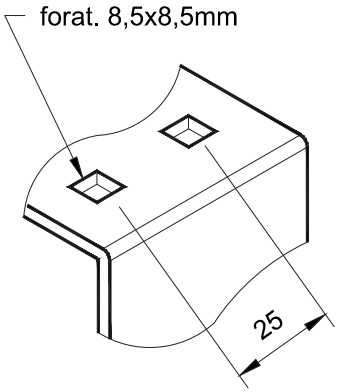

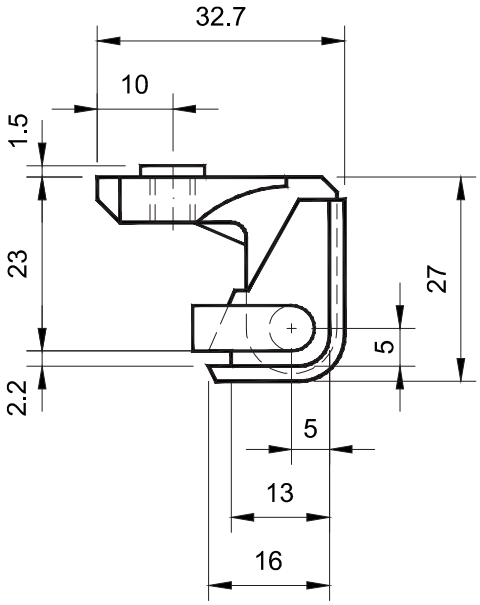

Codice cerniera	Materiale
5102 - 3 - * Q	Zama - Cerniera
	Acciaio - Spina

Per determinare il codice di finitura sostituire * con :

C = cromata

Accessori :

Guarnizioni vedere serie 7000

R.S.Service Srl

Cerniera modulare

Serie 5103

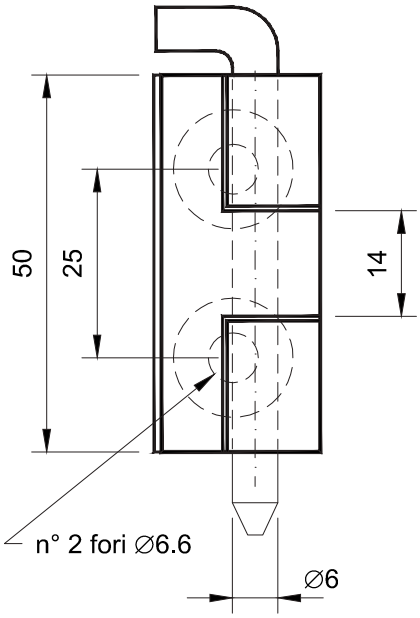

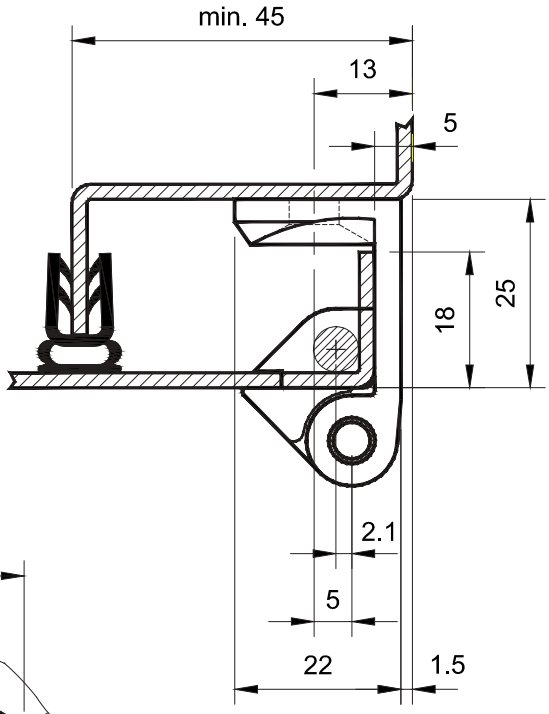

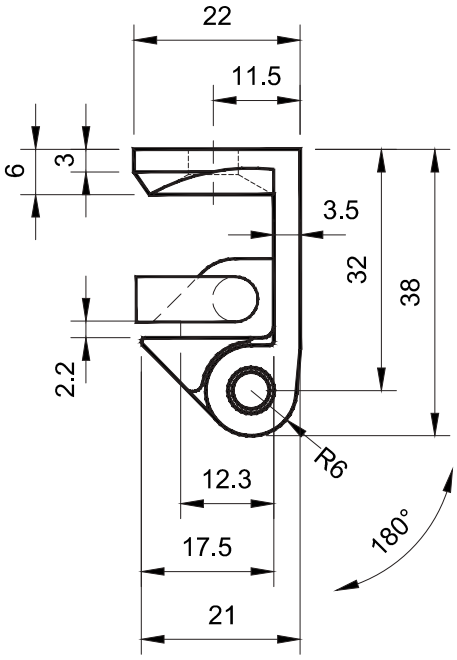

Dima di foratura

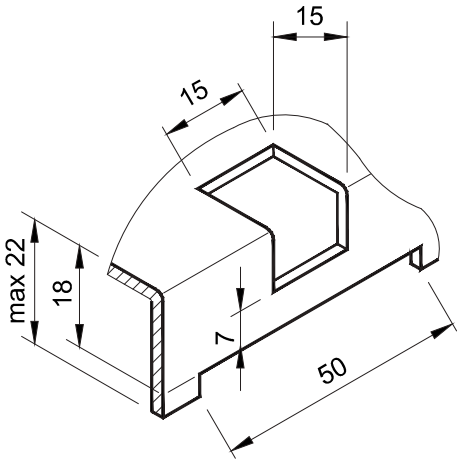

Per determinare il codice di finitura sostituire * con :

C = cromata
N = nera

Codice cerniera	Materiale
5103 - 1 - *	Zama - Cerniera
	Acciaio - Spina

Accessori :

Guarnizioni vedere serie 7000

R.S.Service Srl

Cerniera

Serie 5104

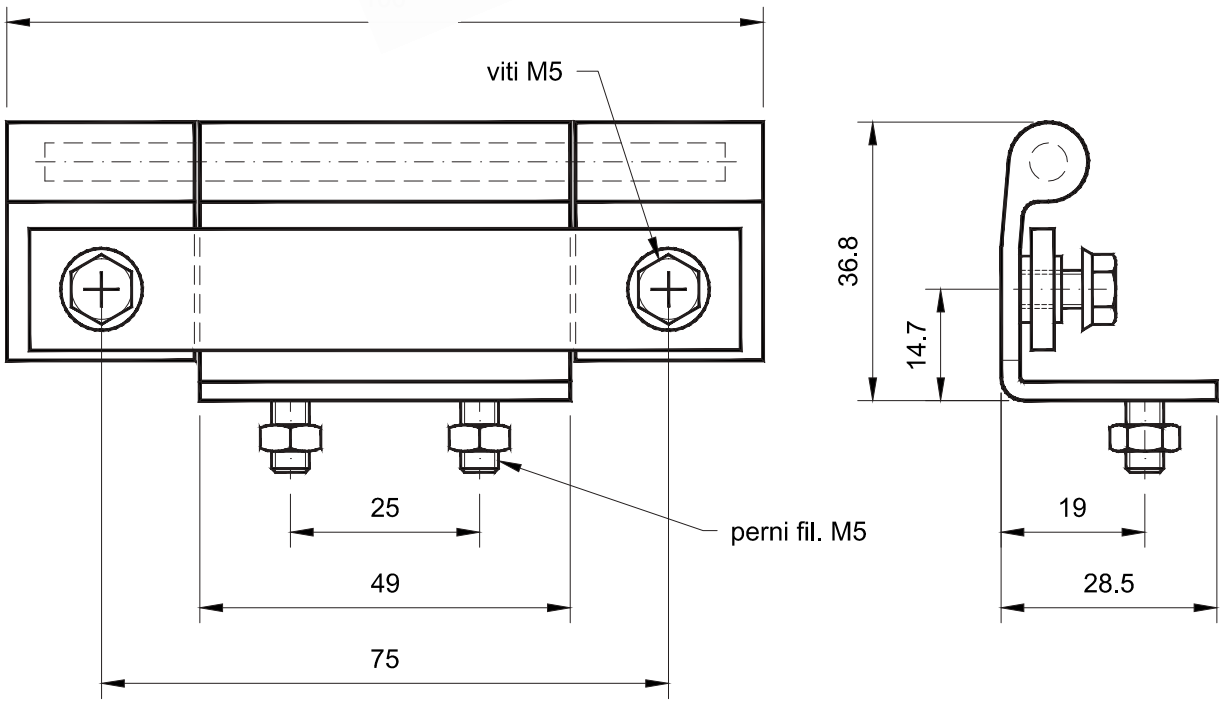

Codice cerniera	Materiale
5104 - *	Zama - Cerniera Acciaio - Spina

Per determinare il codice di finitura sostituire * con :

N= nera

R.S.Service Srl

Cerniera

Serie 5200

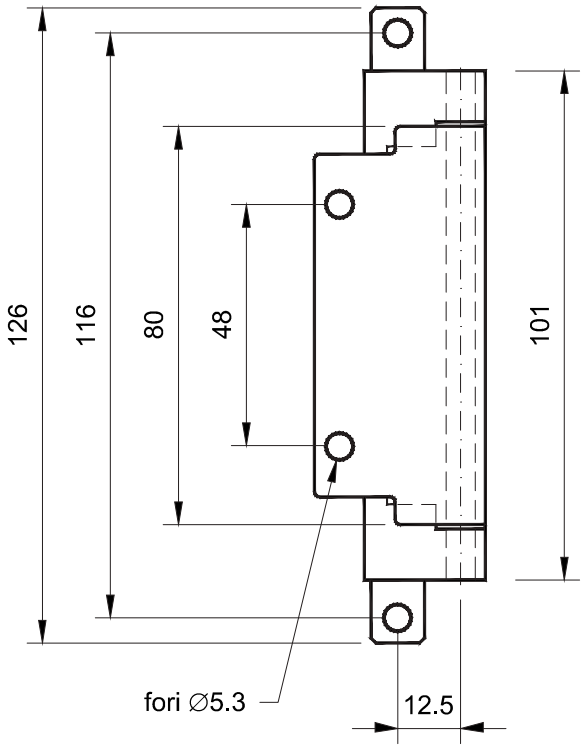

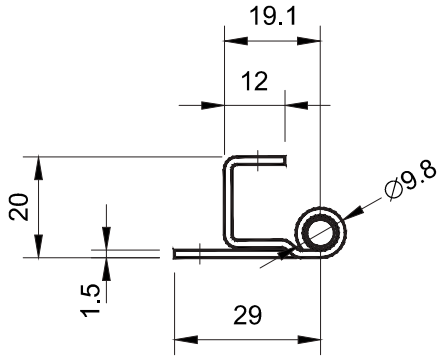

Codice cerniera	Materiale
5200 - *	Acciaio inox - Cerniera
	Acciaio inox - Spina

Per determinare il codice di finitura sostituire * con :

S= inox

R.S.Service Srl

Cerniera

Serie 5201

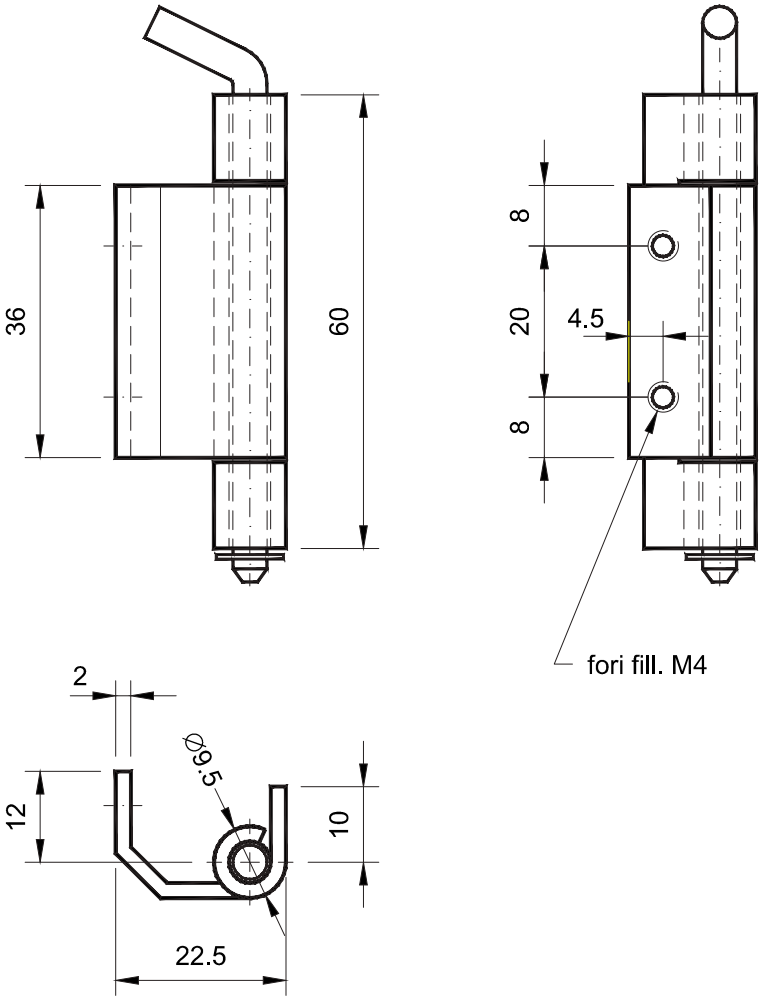

Codice cerniera	Materiale
5201 - *	Acciaio - Flangia
	Acciaio - Perno
	Acc. Inox - Flangia
	Acc. Inox - Perno

Per determinare il codice di finitura sostituire * con :

Z= zincata
S= inox

R.S.Service Srl

Cerniera

Serie 5202

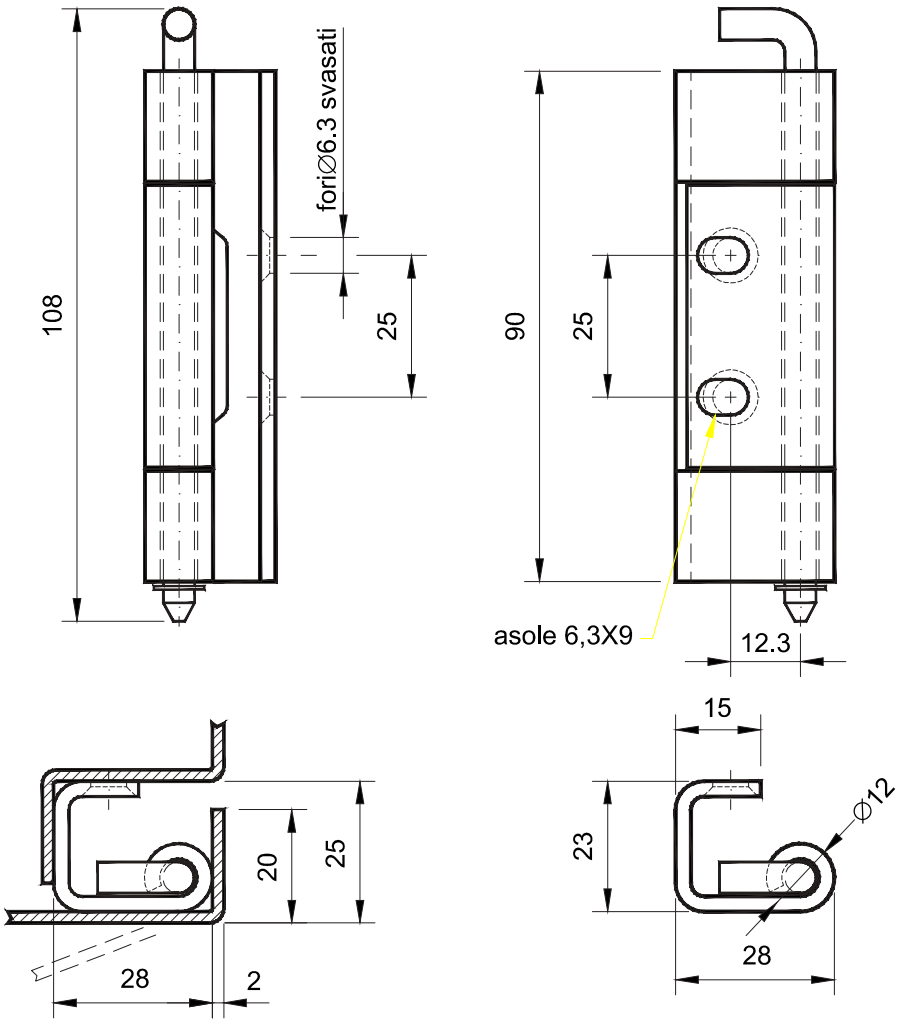

Codice cerniera	Materiale
5202 - *	Acciaio inox - Cerniera Acciaio inox - Spina

Per determinare il codice di finitura sostituire * con :

S= inox

R.S.Service Srl

Cerniera

Serie 5203

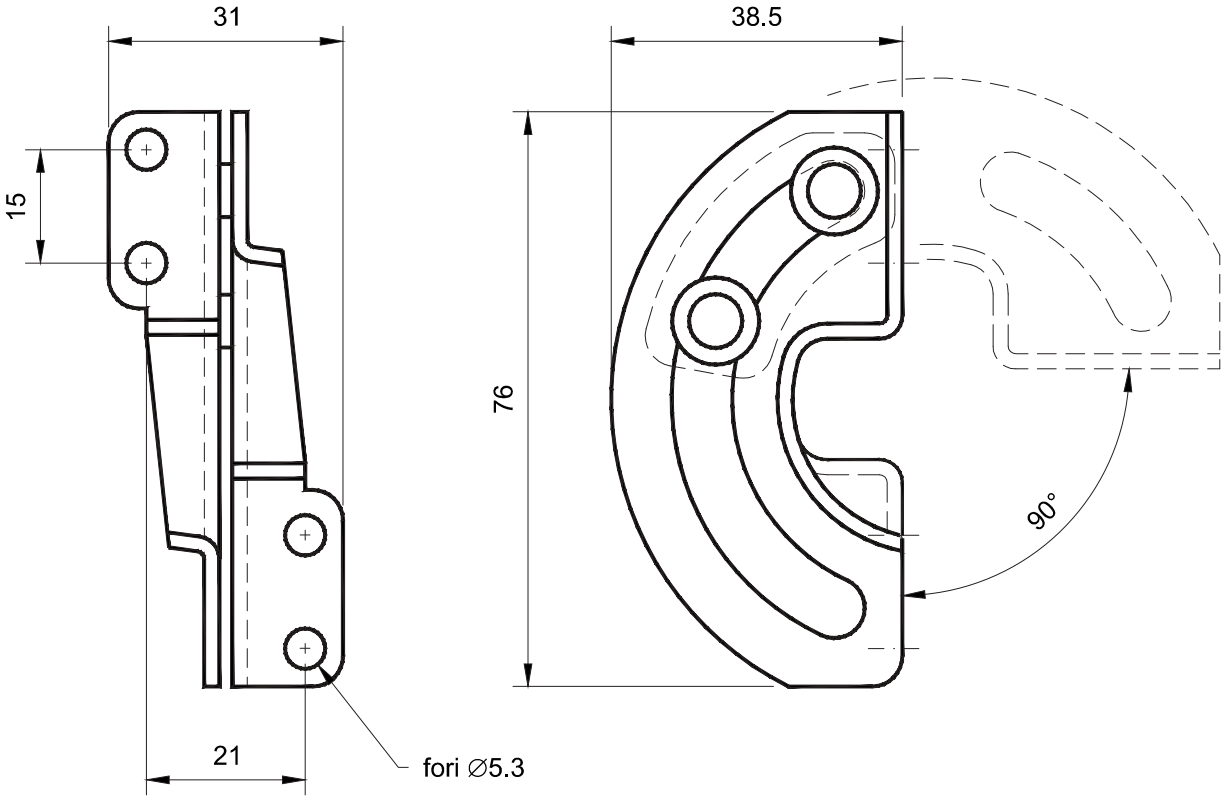

Codice cerniera	Materiale
5203 - *	Acciaio

Per determinare il codice di finitura sostituire * con :

Z= zincata

R.S.Service Srl

Cerniera modulare

Serie 5204

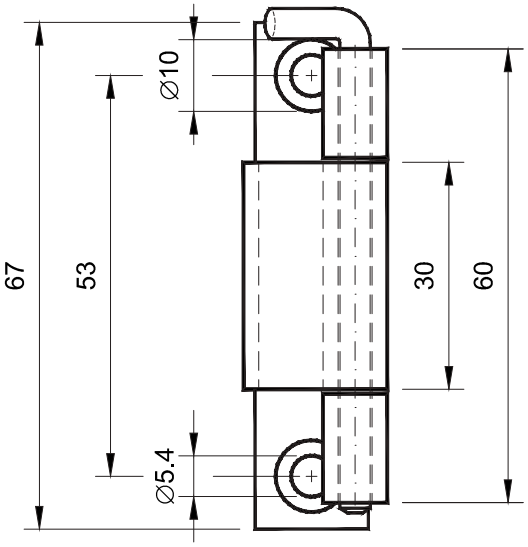

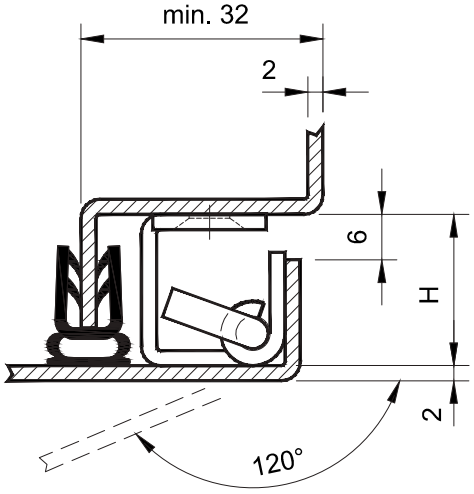

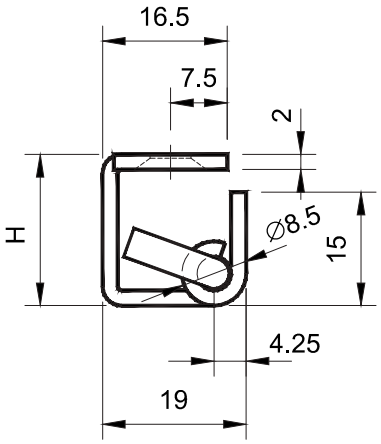

Codice cerniera	H	Materiale
5204 - 1 - *	20	Acciaio inox - Cerniera Acciaio inox - Spina
5204 - 2 - *	25	Acciaio inox - Cerniera Acciaio inox - Spina

Per determinare il codice di finitura sostituire * con :

S = inox

Accessori :

Guarnizioni vedere serie 7000

R.S.Service Srl

Via Fornace snc - Mornico al Serio - 24050 - BG - ITALY
Tel: 035 - 44 28 731 Fax: 035 - 84 49 95 E-Mail: info@rsservice.net
www.autoaggancianti.it - www.rsservice.net